Parc SEGRO – ZAC de Lamirault – 42 rue de Lamirault – CS20762 – 77090 COLLEGIEN - Tél. : 01 60 37 79 50 – Fax. : 01 60 37 79 89

Notice de montage

SmokeScreen Ø89 & 100

Sommaire

LES DIFFERENTS TYPES DE POSE 3
COMPOSITION ET MONTAGE CONTACT DE POSITION 4
COMPOSITION ET MONTAGE DETECTION FAUX PLAFOND 5
POSE EN APPLIQUE 7
POSE EN LINTEAU 15
POSE SUR POUTRE 23
POSE EN SUSPENTE 31
MONTAGE DE LA BARRE DE CHARGE 40
MONTAGE DU SUPPORT ANTI-DEFLEXION : 44
PARTIE ANGULAIRE (POSE EN ANGLE) 45
COFFRET DE COMMANDE 53
PRESENTATION 53
MISE EN OEUVRE 65
ENTRETIEN / MAINTENANCE 65
FICHE DE CONTROLE 66

LES DIFFERENTS TYPES DE POSE

1) Pose en applique

2) Pose en linteau

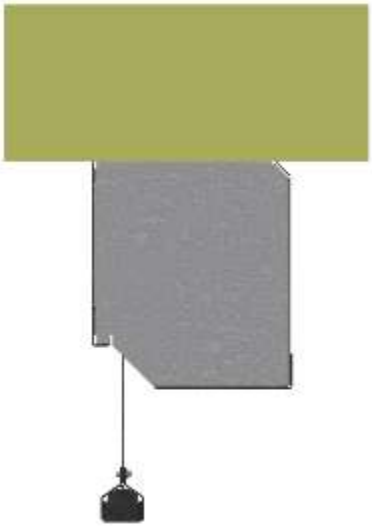

3) Pose sur poutre

4) Pose en suspente

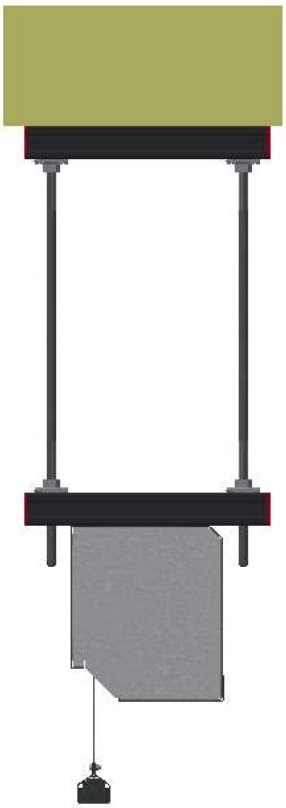

COMPOSITION ET MONTAGE CONTACT DE POSITION

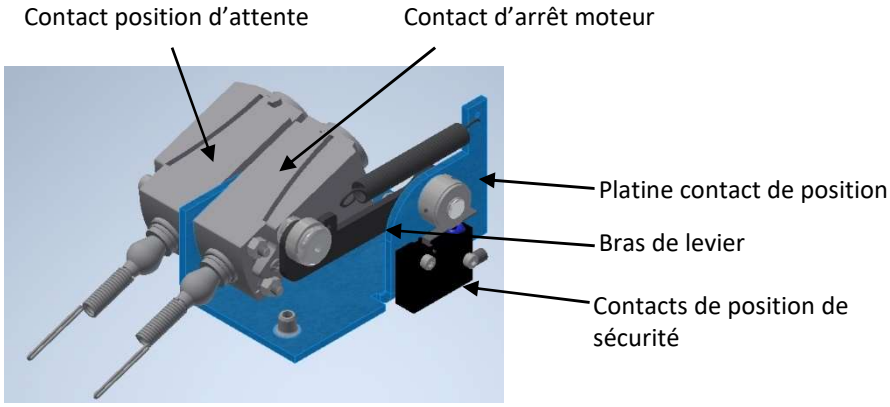

L'ensemble contact de position est fixé sur la bavette basse du coffre, il peut être installé au choix à l'extrémité gauche ou droite de la bavette basse.
Des réservations sont disponibles sur chaque extrémité de la bavette basse afin de fixer l'ensemble contact de position.
Ce dernier est fixé par l'intermédiaire de deux finserts M5, à positionner au niveau des réservations 1 et 2, dans chacun desquels l'insertion d'une vis M5x20 finalise la fixation.

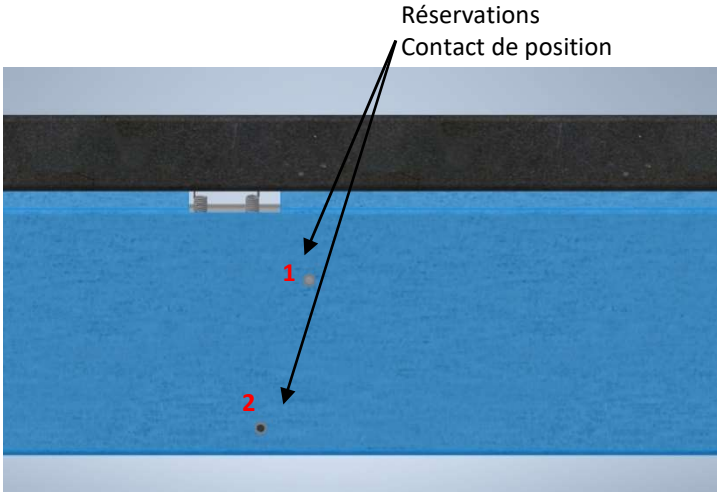

Au-dessus du bras de levier du contact de position de sécurité une réservation est aménagée sur le tube afin de provoquer le mouvement de ce bras dans cette dernière dès que l'ensemble du tissu s'est déployé.
Si cette réservation est décalée par rapport au bras de levier cela signifie que le tube a été monté dans le mauvais sens. Il convient alors de placer de nouveau ce dernier dans ses supports en intervertissant les extrémités gauches et droites.

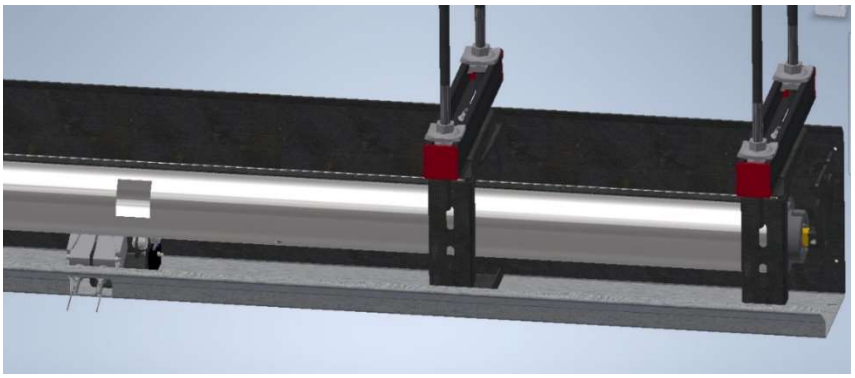

COMPOSITION ET MONTAGE DETECTION FAUX PLAFOND

Pièces nécessaires :

Cornière anti-rotation

Barre de détection

1) Positionner la cornière anti-rotation affleurante au tissu et visser la sur la tôle arrière dans les trous prévus à cet effet :

Faux plafond

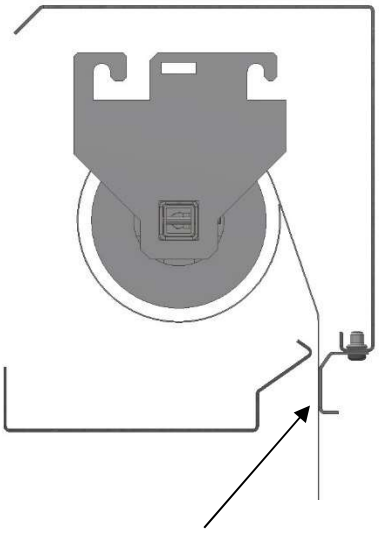

Cornière affleurant le tissu.
Et maintenue par deux vis
CBHC M5 x 12.

2) Positionner la barre de détection sur le tissu :

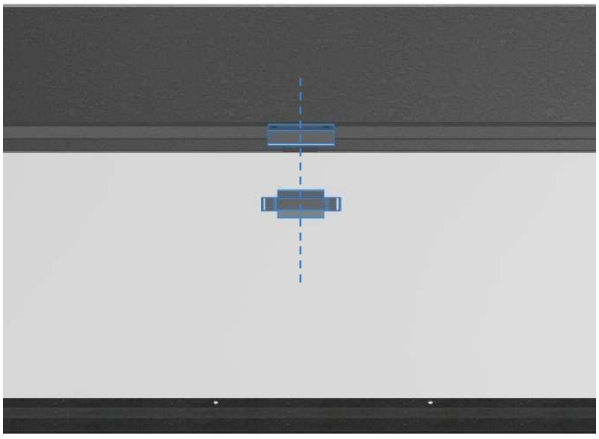

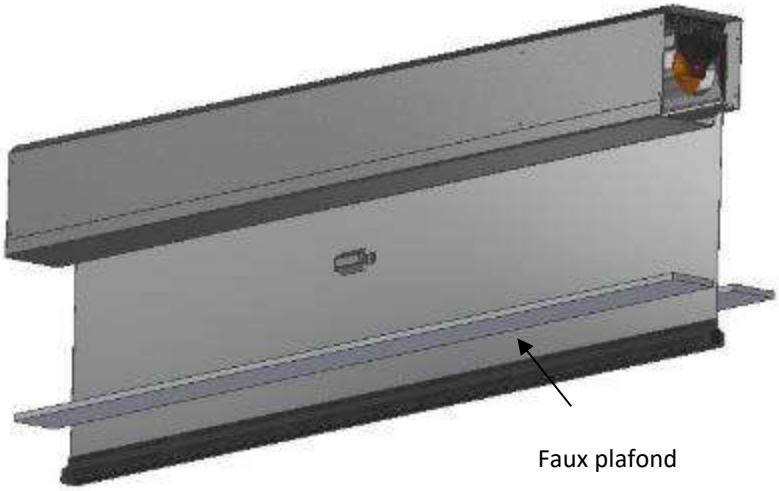

IMPORTANT :
Centrer la barre de détection
par rapport à la cornière.

Positionner la barre de détection de façon à ce que la barre de charge arrive affleurante sous le faux plafond.
Ajuster à l'aide des oblongs sur la barre de détection.

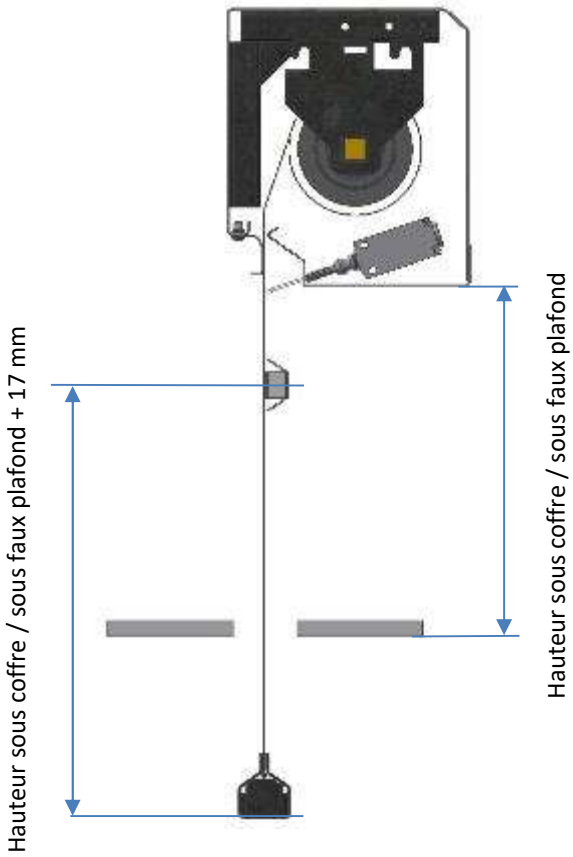

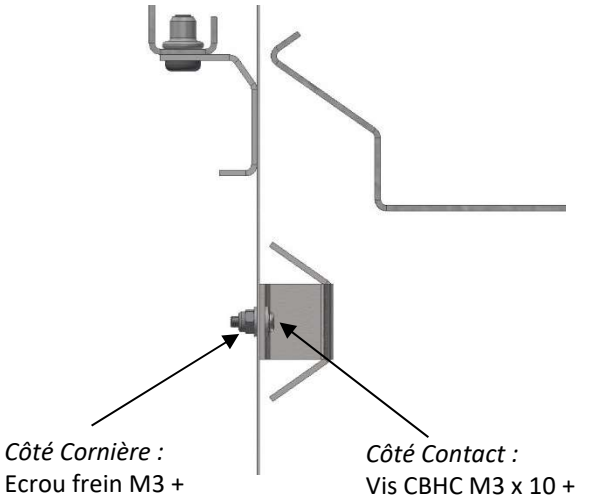

POSE EN APPLIQUE

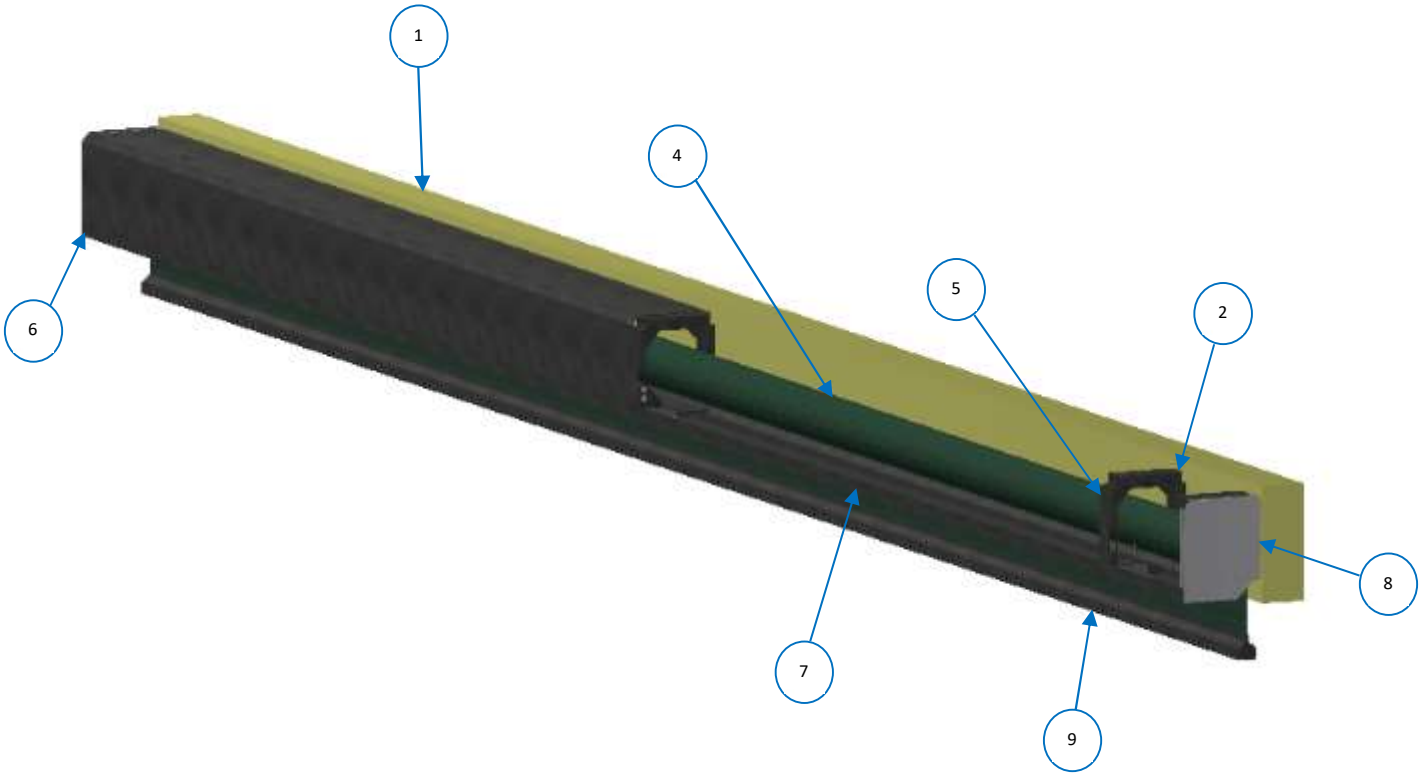

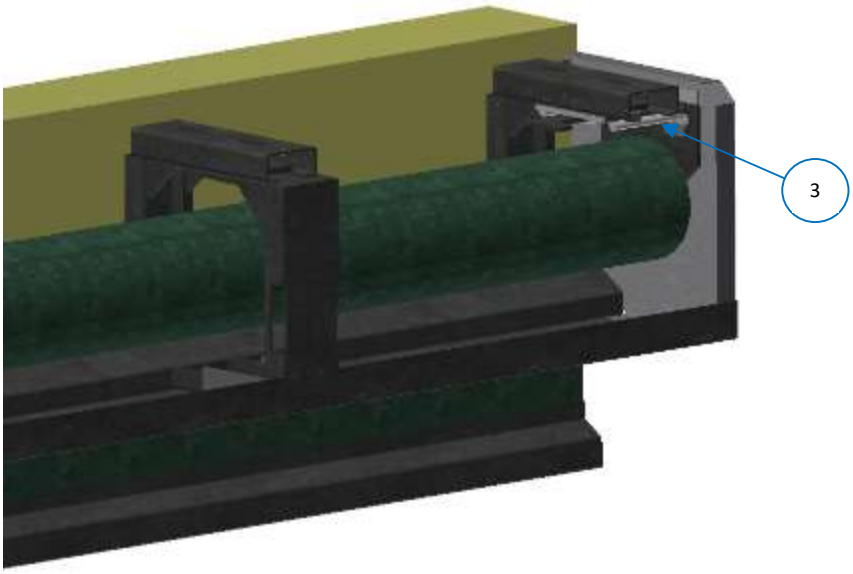

1	Structure support
2	Support mural
3	Support rideau
4	Ensemble Tube / Tissu
5	Potence
6	Tôle applique
7	Tôle bavette
8	Tôle de fermeture
9	Barre de charge

DETAILS DES ELEMENTS LIVRES ET OUTILS NECESSAIRES A LA POSE

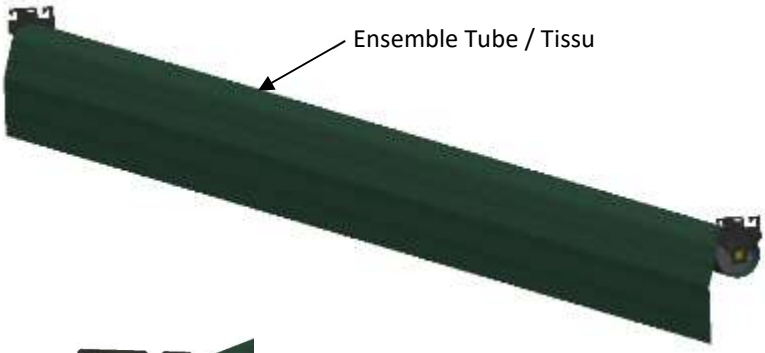

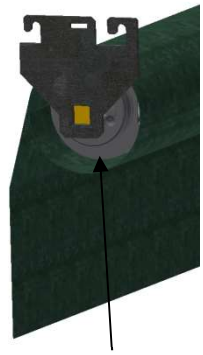

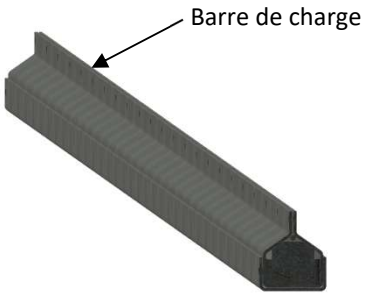

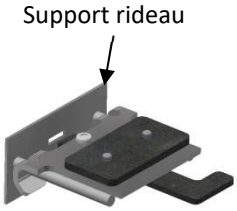

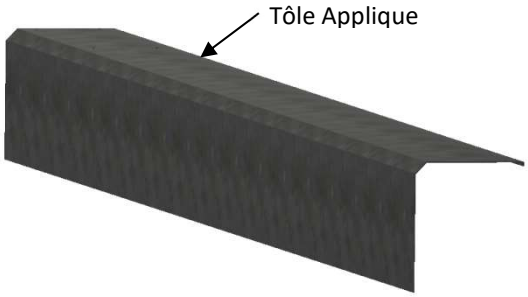

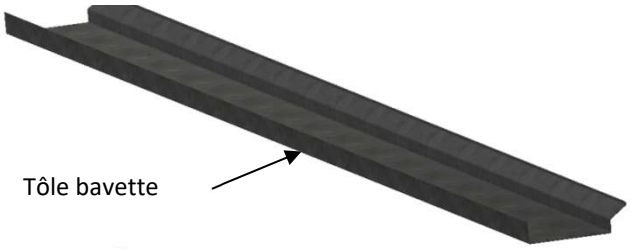

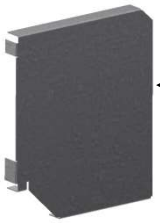

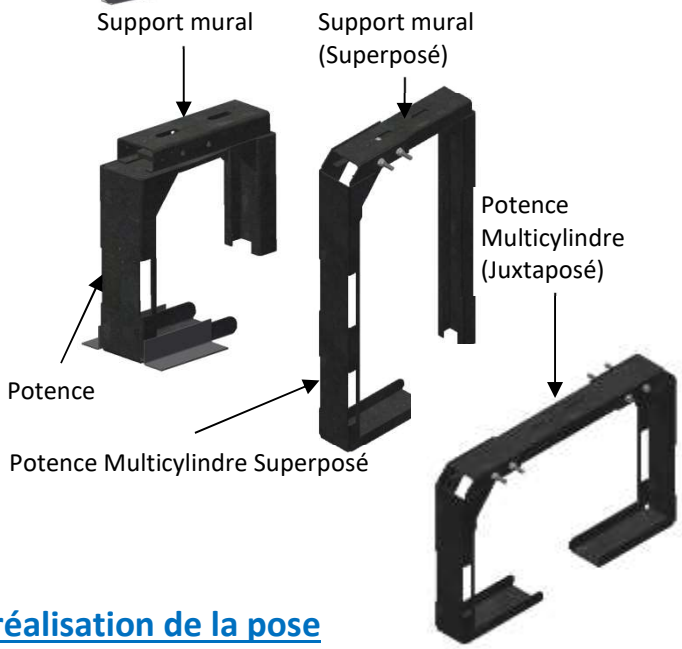

Outillage nécessaire à la réalisation de la pose

Perceuse à percussion + foret de 8 mm	Niveau à bulle ou laser	Clé à pipe de 13 (Fixation M8)
Visseuse avec embout cruciforme	Jeu de clé 6 pans	Petit outillage (clé divers + tournevis + marteau)
Mètre ruban		Echafaudage (Grande hauteur)

Etape 1 Réceptionner le produit au regard du bon de livraison

Etape 2 Installation des supports muraux

- Procéder au repérage des points de fixation tels qu'indiqués sur le plan tout en utilisant les plaques de recouvrement comme gabarit
- Percer ces emplacements afin de recevoir des chevilles métalliques à expansion M8 x 60
- Premiers perçages à 68.5 mm du bord de la trémie / Cote A = 369 mm

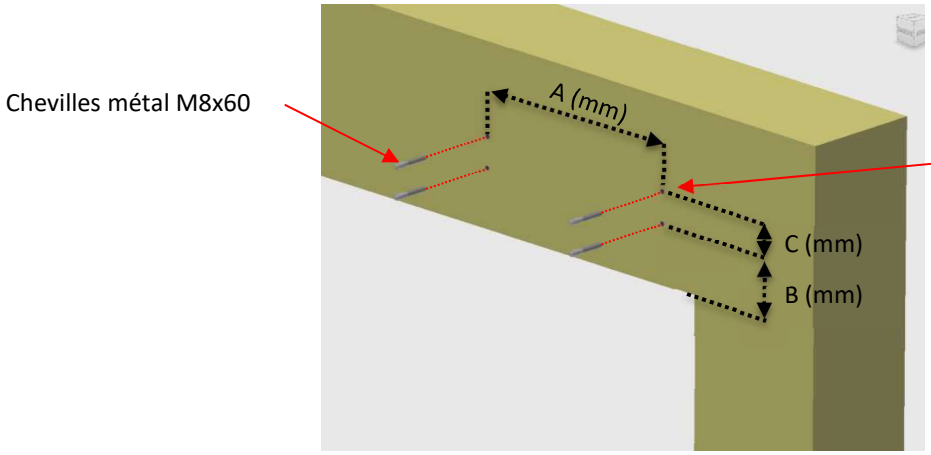

	A	B	C
Monocylindre ∅ 89	369	100	50
Monocylindre ∅ 100	369	110	100

- Placer les supports muraux puis les fixer à l'aide des vis M8 (Une fois positionnés penser à vérifier leur bon alignement à l'aide d'un laser ou d'un système équivalent et procéder aux réglages si nécessaires)

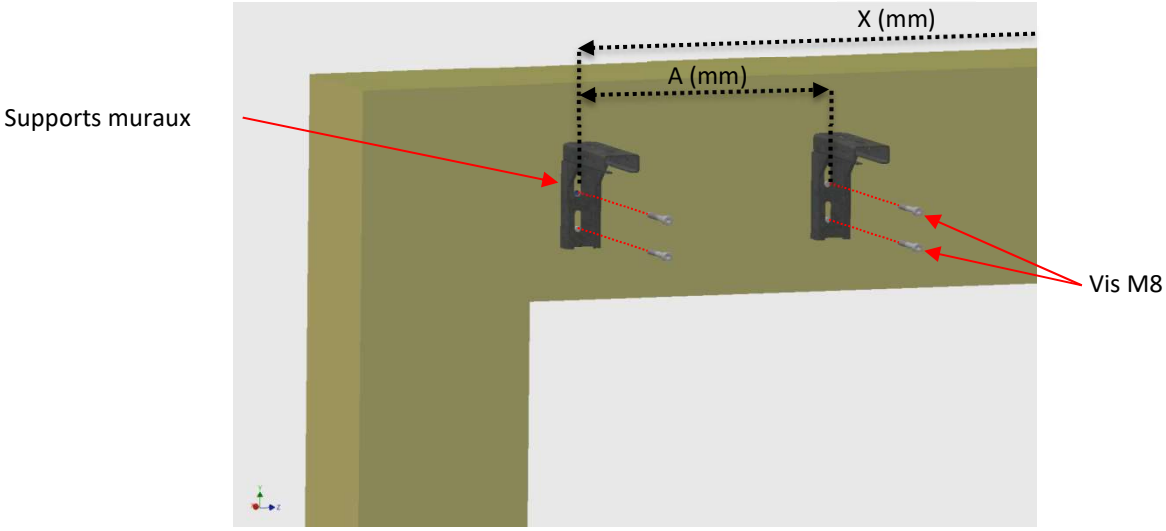

Mise en place des supports pour un appareil Multicylindre Superposé ou Juxtaposé

- **Attention** : Les perçages de fixation sont identiques en Multicylindre Superposé et Juxtaposé

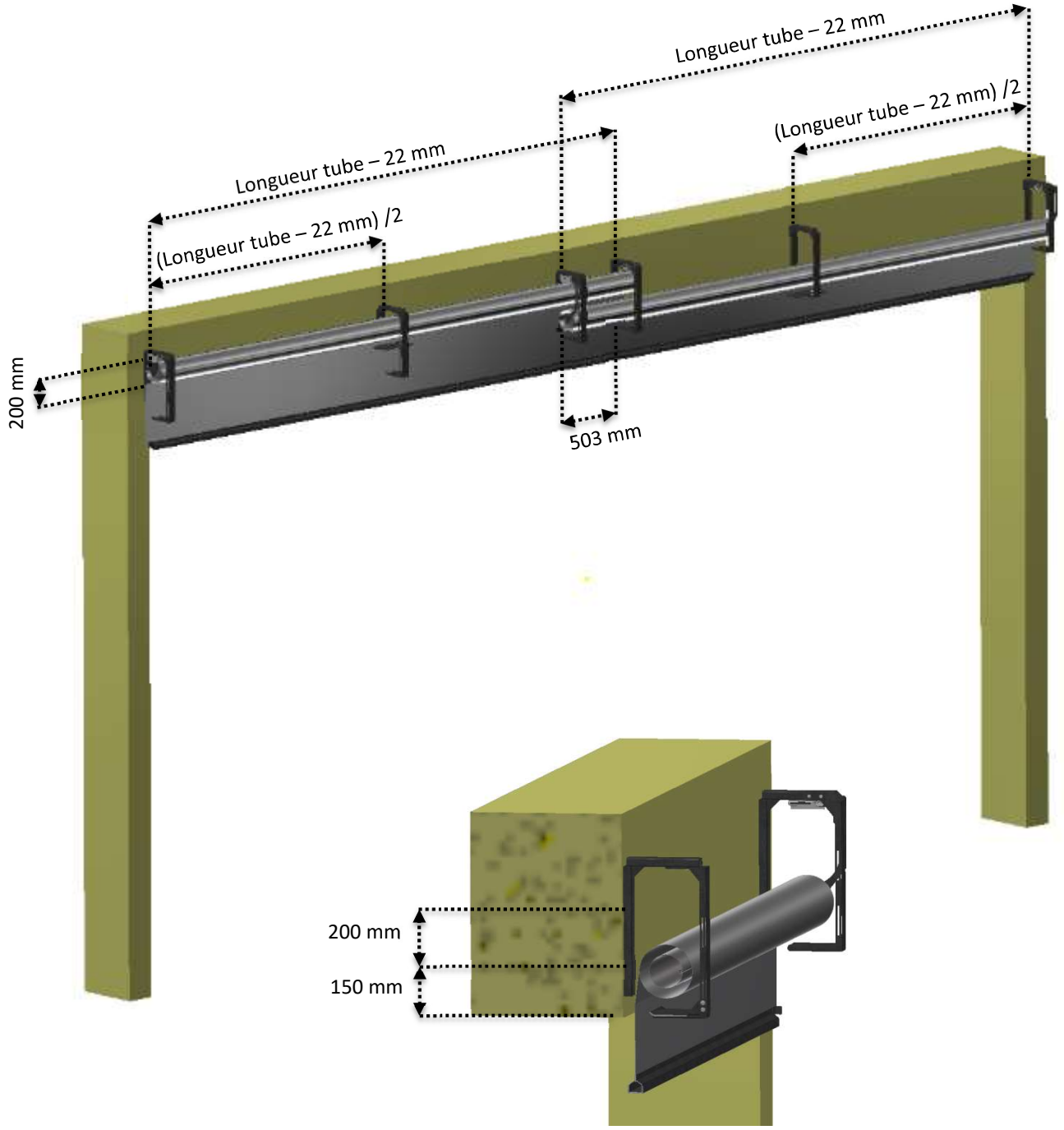

Etape 3 Fixer les supports rideau sur les supports muraux (Droite/Gauche)

- Positionner les supports rideau sur les supports d'extrémité
- Puis les fixer à l'aide des Vis Chc M6 x 16

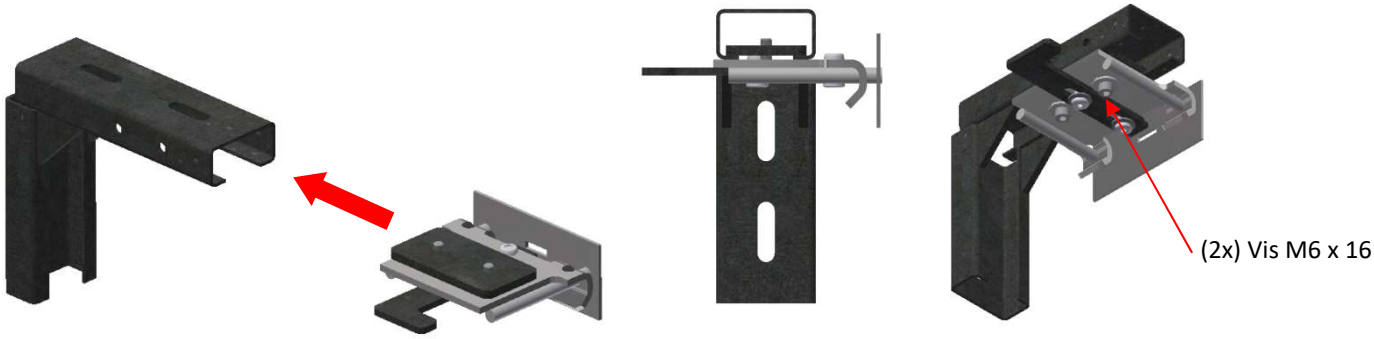

Etape 4 Installation des cylindres

- Installer l'ensemble tube / tissu préalablement assemblé sur les supports (Dégager le plat de verrouillage pour la mise en place)

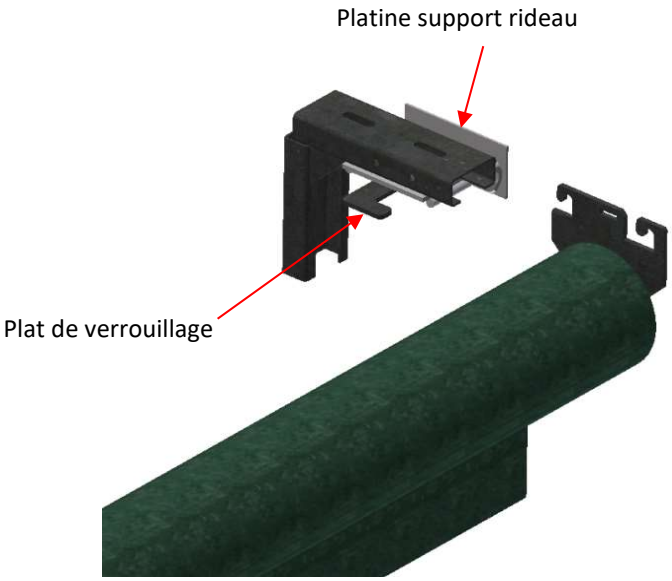

Principe de fixation du rideau

Sur cette vue la platine du support rideau n'est pas représentée

Etape 5 Installation des potences

- Présenter les potences et insérer la platine de fixation dans le profil supérieur des supports muraux
- Brider les potences à l'aide de Vis H M6 x 10

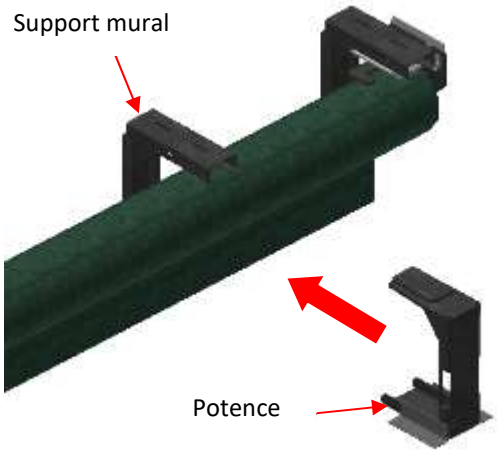

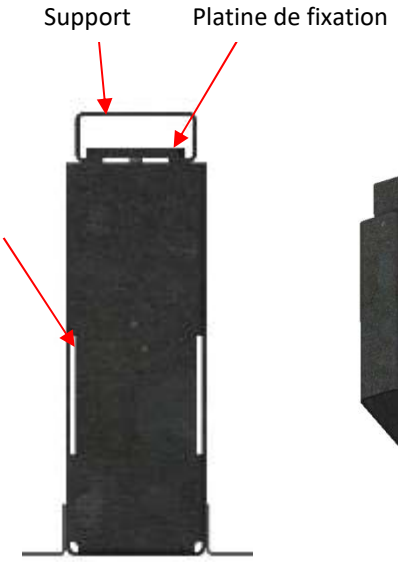

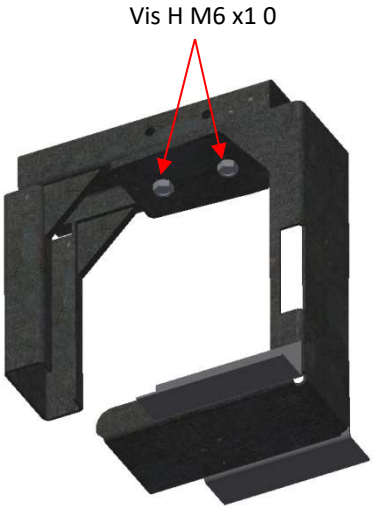

Nous appellerons l'assemblage d'un support et d'une potence une **Console**

Etape 6 Installation des supports anti-déflexion (Voir page 44)

- Si longueur cylindre > 3500 mm

Etape 7 Installation des différentes tôles (Tôle applique)

- Présenter les tôles applique puis les fixer sur les consoles à l'aide de vis TC Ø4.2 x 19 (Excepté celles d'extrémité)

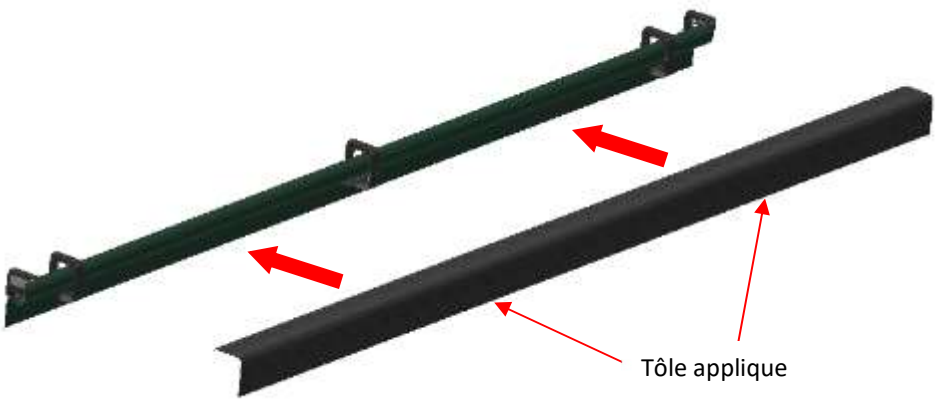

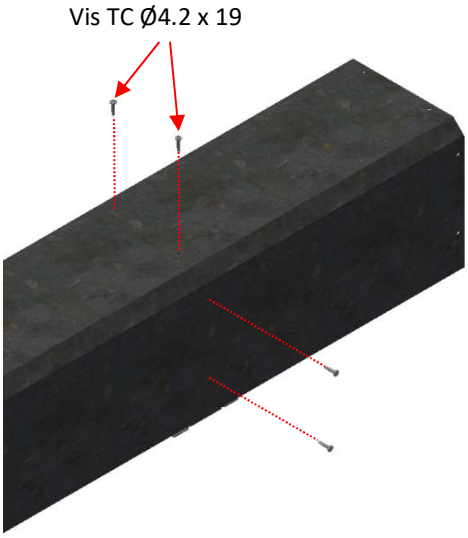

Etape 8 Installation des différentes tôles (Tôle bavette)

- Présenter les tôles bavette puis les fixer sur les potences (Excepté celles d'extrémité) à l'aide de Vis TBHC M5 x 12

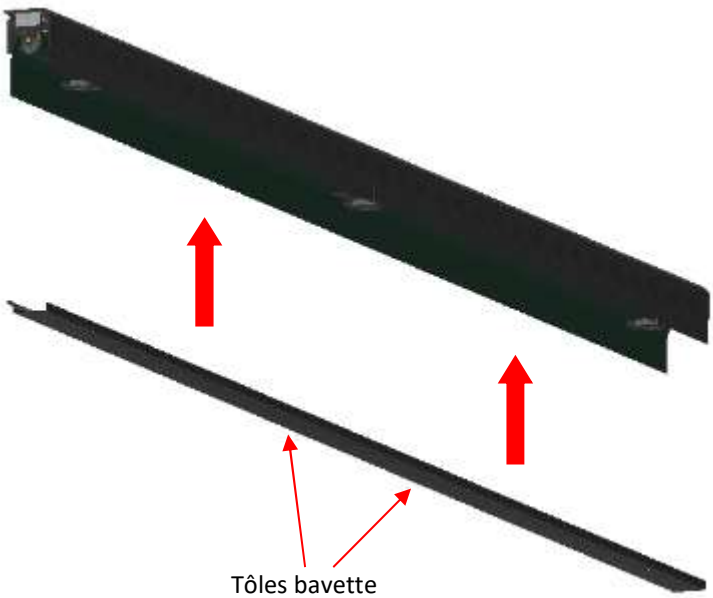

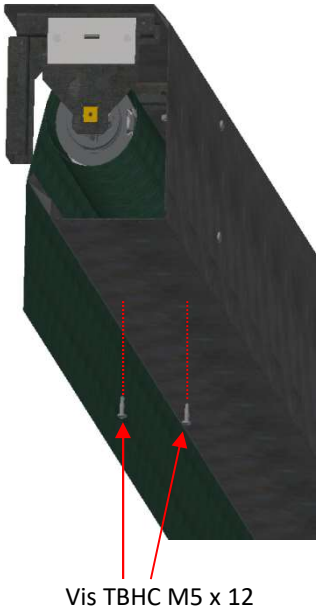

Etape 9 Installation des différentes tôles (Tôle de fermeture Droite/Gauche)

- Présenter les tôles bavette puis les fixer aux autres tôles précédemment installées, le tout à l'aide de vis TR Ø5 x 16 pour la partie inférieur (fixation sur la tôle bavette) et de vis TC Ø4.2 x 19 sur les autres face (Tôle applique).

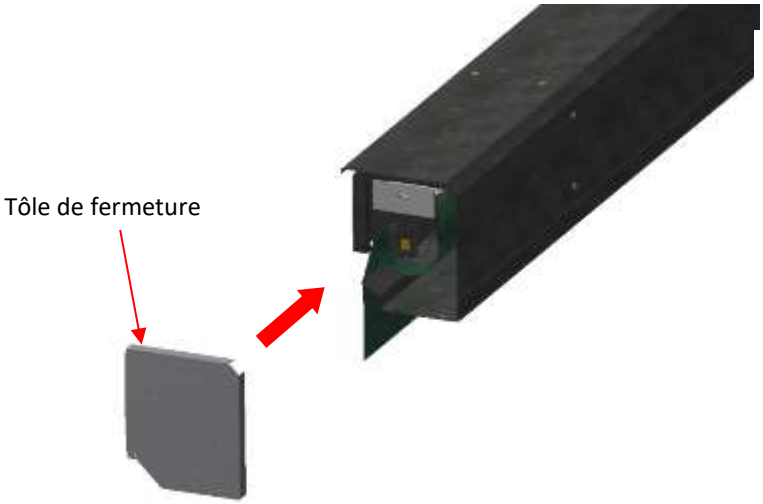

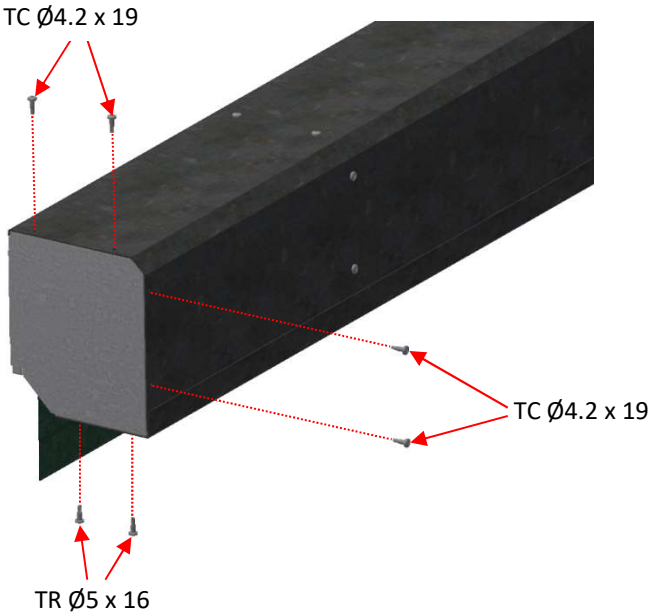

Les tôles de fermeture s'insèrent entre les tôles applique et bavette

Etape 10 Installation de la barre de charge (Avec ou sans détecteur)

- Présenter la barre de charge puis la fixer à l'aide d'un système Vis + écrou M4

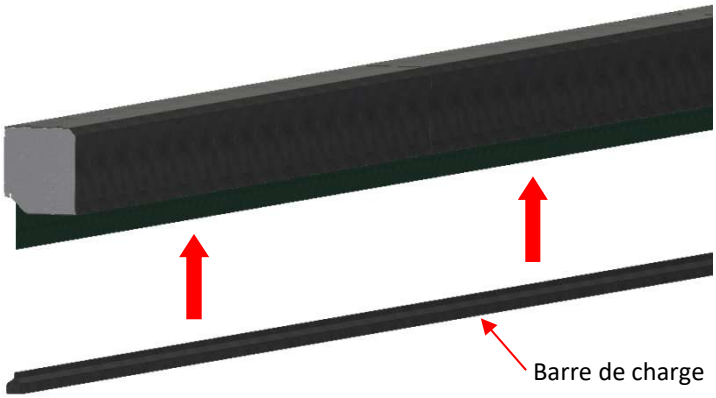

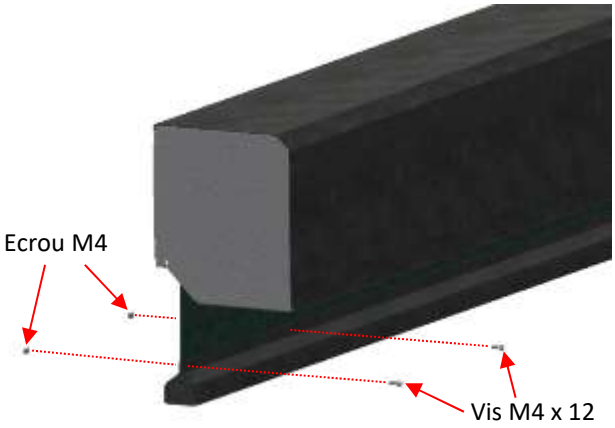

POSE EN LINTEAU

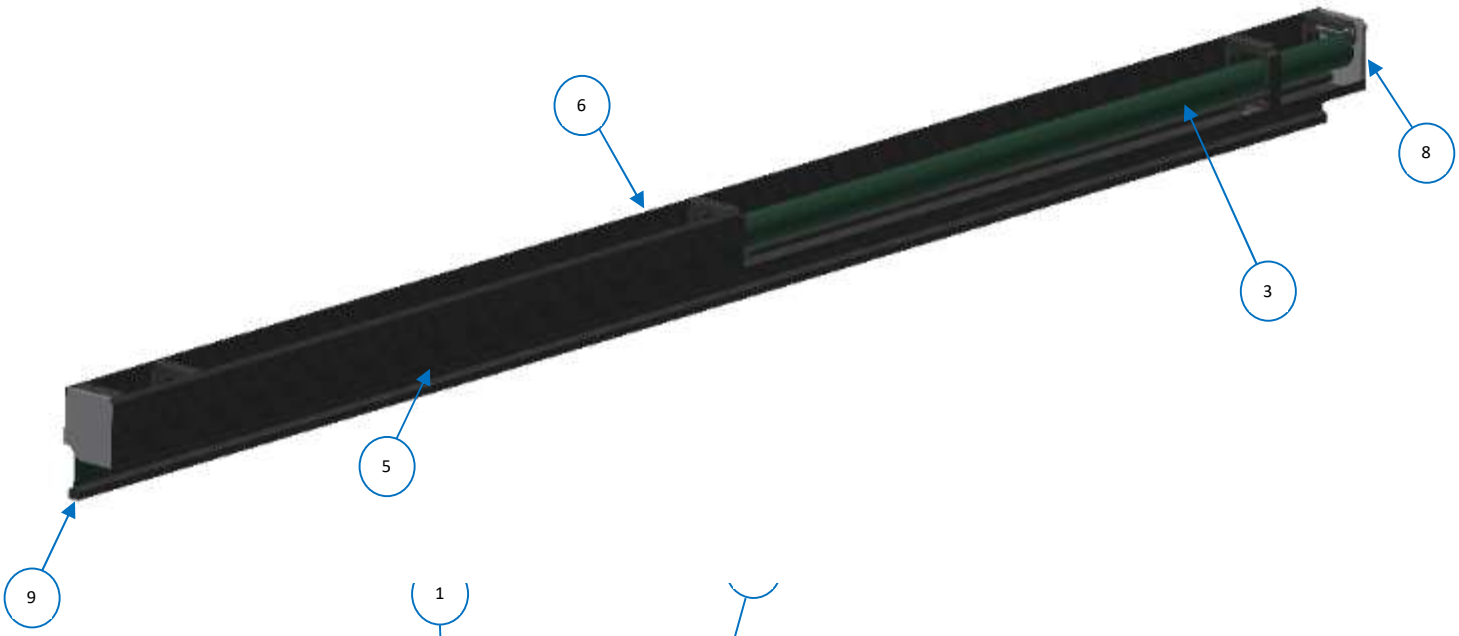

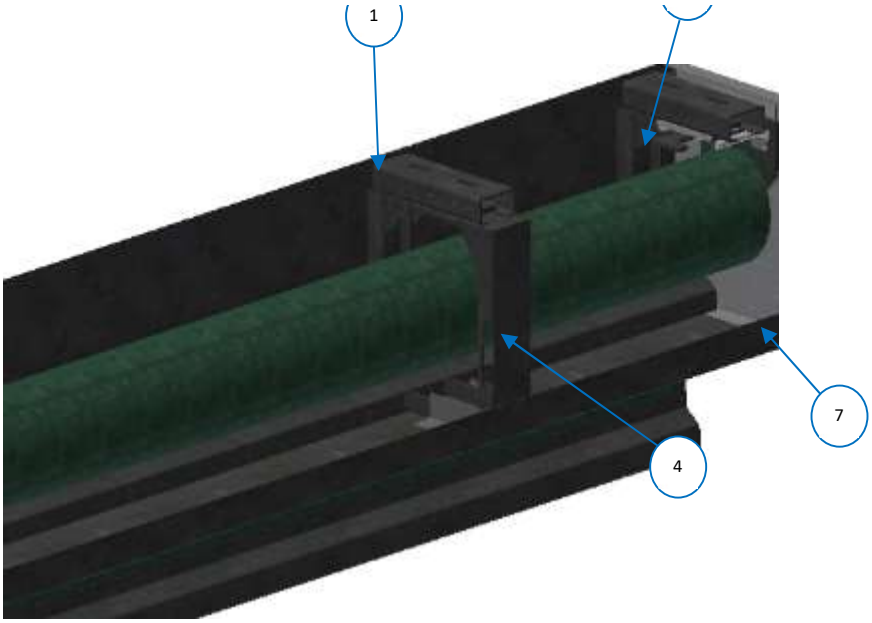

1	Support mural
2	Support rideau
3	Ensemble Tube / Tissu
4	Potence
5	Tôle face
6	Tôle arrière
7	Tôle bavette
8	Tôle de fermeture
9	Barre de charge

DETAILS DES ELEMENTS LIVRES ET OUTILS NECESSAIRES A LA POSE

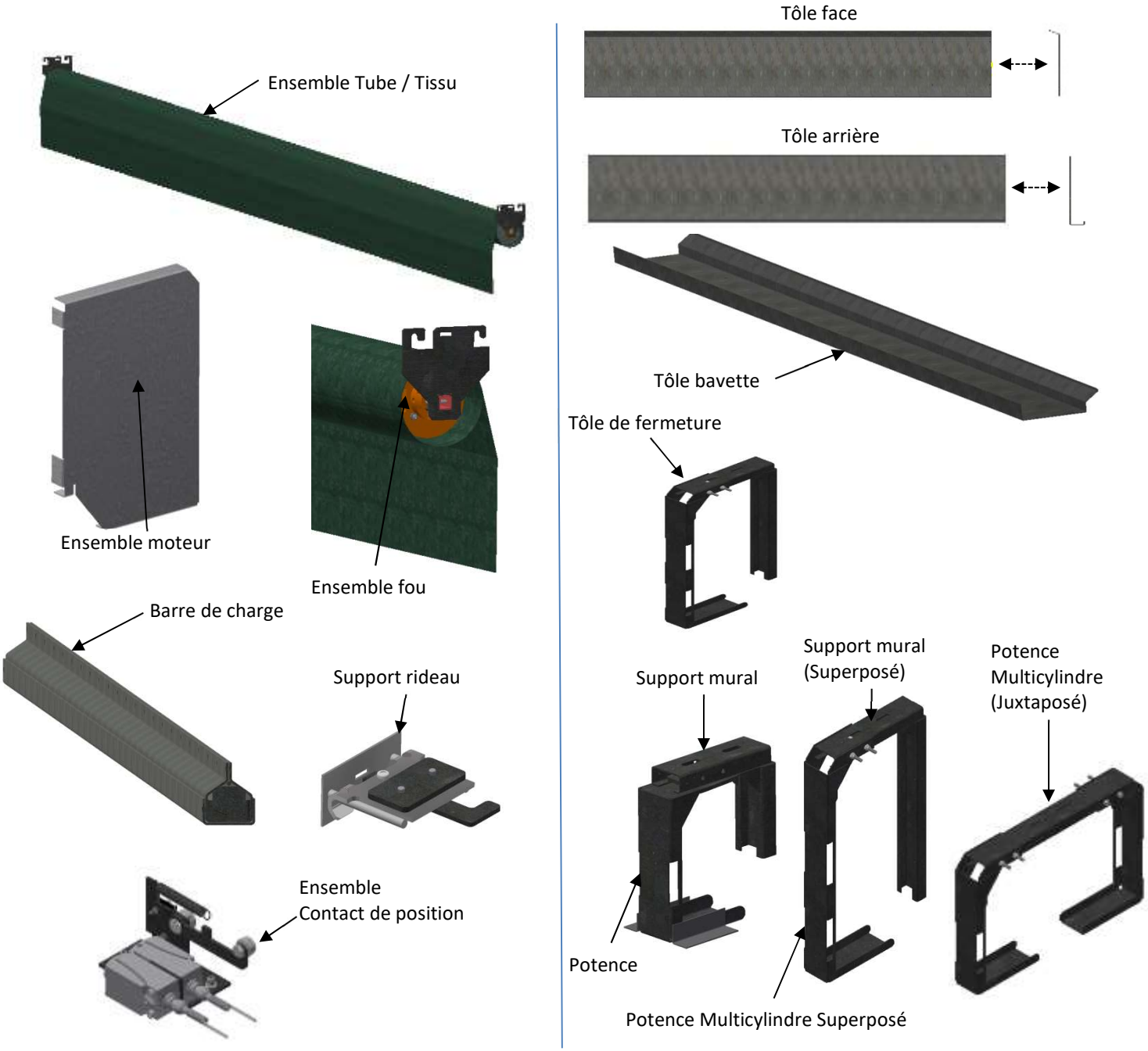

Outillage nécessaire à la réalisation de la pose

Perceuse à percussion + foret de 8 mm	Niveau à bulle ou laser	Clé à pipe de 13 (Fixation M8)
Visseuse avec embout cruciforme	Jeu de clé 6 pans	Petit outillage (clé divers + tournevis + marteau)
Mètre ruban		Echafaudage (Grande hauteur)

Etape 1 Réceptionner le produit au regard du bon de livraison

Etape 2 Installation des supports muraux

- Procéder au repérage des points de fixation tels qu'indiqués sur le plan tout en utilisant les plaques de recouvrement comme gabarit
- Percer ces emplacements afin de recevoir des chevilles métalliques à expansion M8 x 60
- Premiers perçages à **68.5 mm** du bord de la trémie / Cote A = **369 mm** / Entraxe B = **80 mm**

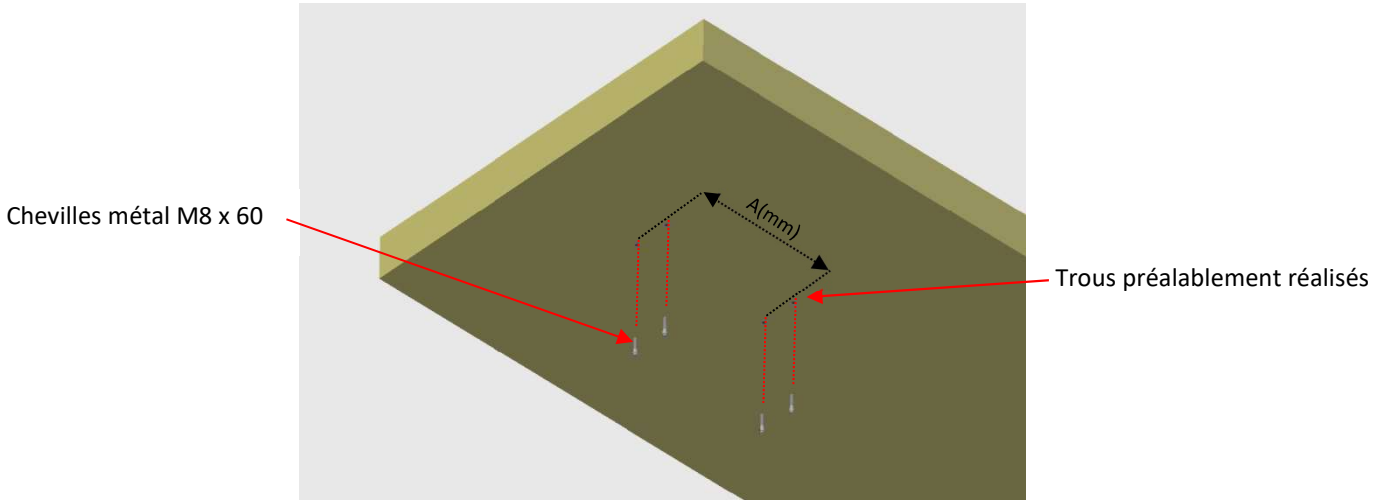

- Placer les supports muraux puis les fixer à l'aide des vis M8 (Une fois positionnés penser à vérifier leur bon alignement à l'aide d'un laser ou d'un système équivalent et procéder aux réglages si nécessaires)

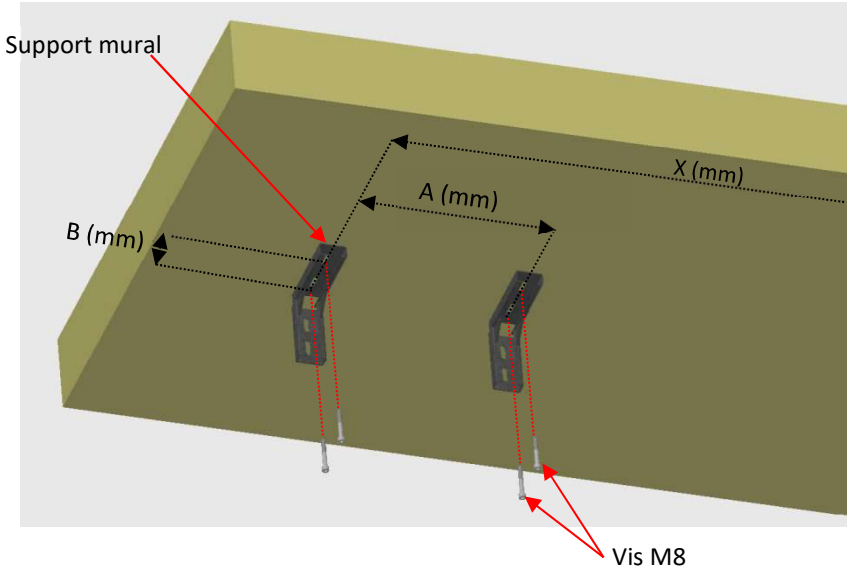

Mise en place des supports pour un appareil Multicylindre Superposé ou Juxtaposé

- **Attention :** Les perçages de fixation sont identiques en Multicylindre Superposé et Juxtaposé

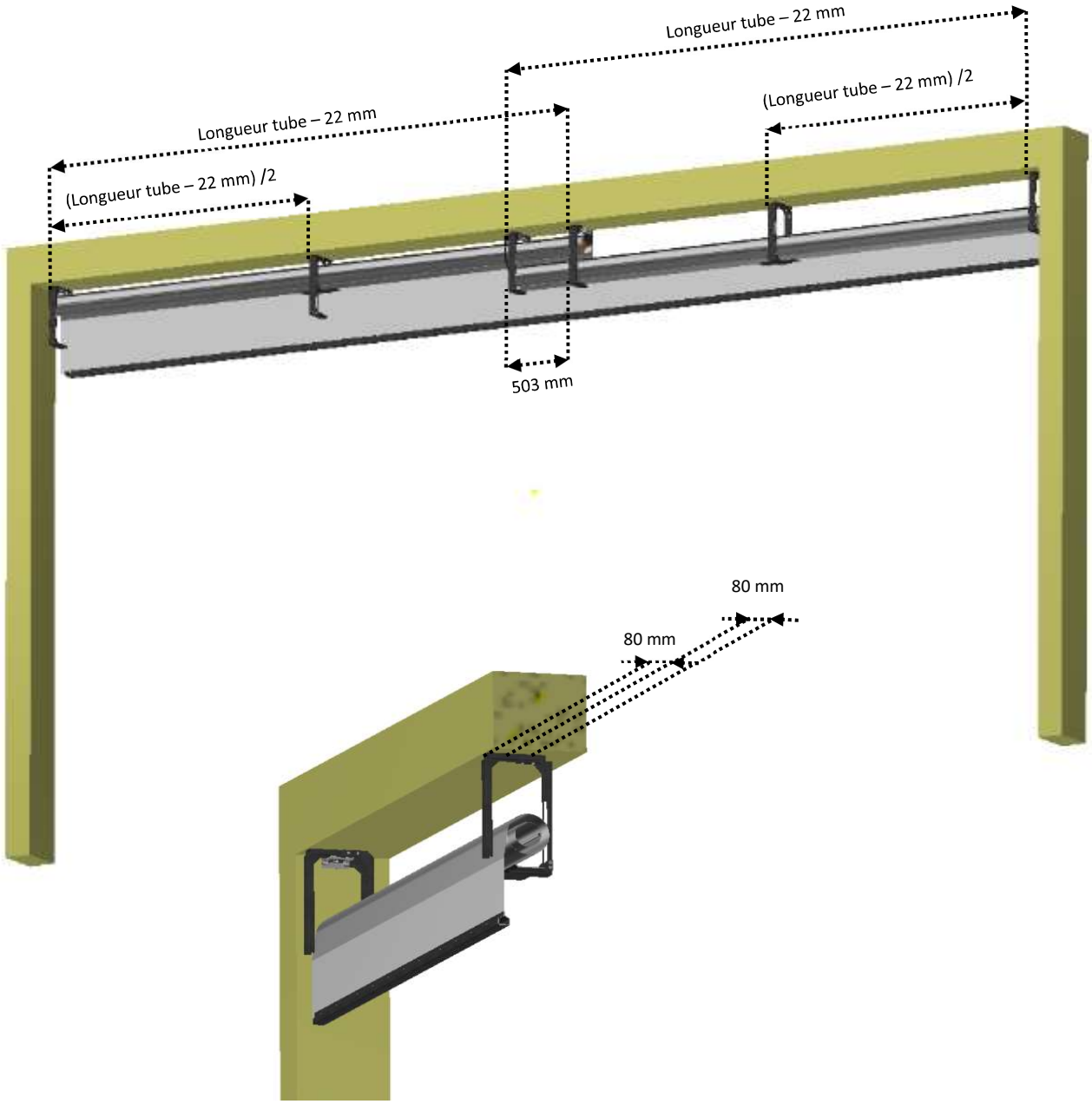

Etape 3 Fixer les supports rideau sur les supports muraux (Droite/Gauche)

- Positionner les supports rideau sur les supports d'extrémité

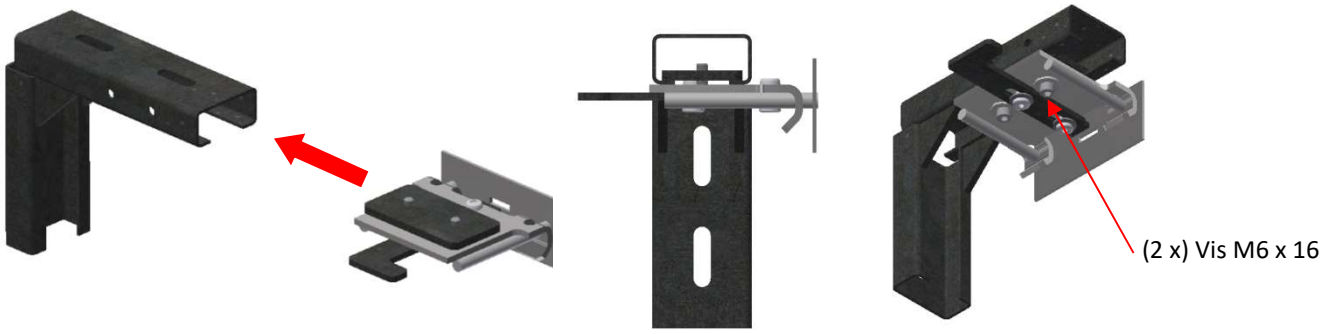

Etape 4 Installation des cylindres

- Installer l'ensemble tube / tissu préalablement assemblé sur les supports (Dégager le plat de verrouillage pour la mise en place)

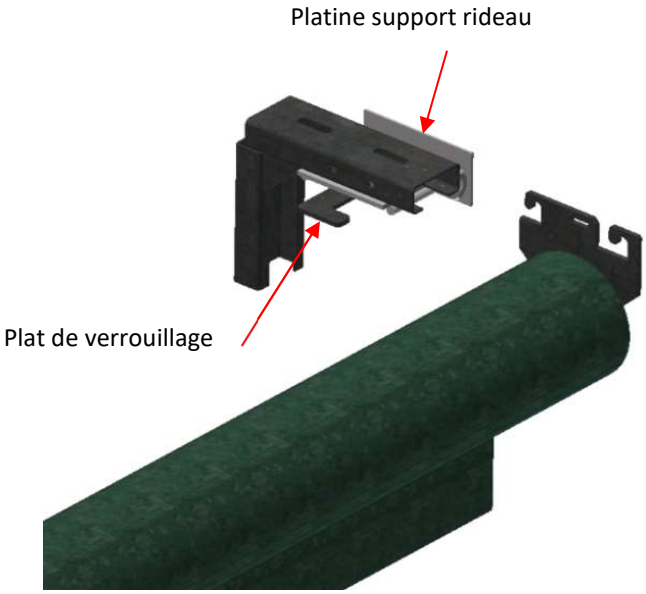

Principe de fixation du rideau

Sur cette vue la platine du support rideau n'est pas représentée

Etape 5 Installation des potences

- Présenter les potences et insérer la platine de fixation dans le profil supérieur des supports muraux
- Brider les potences à l'aide de Vis H M6 x 20

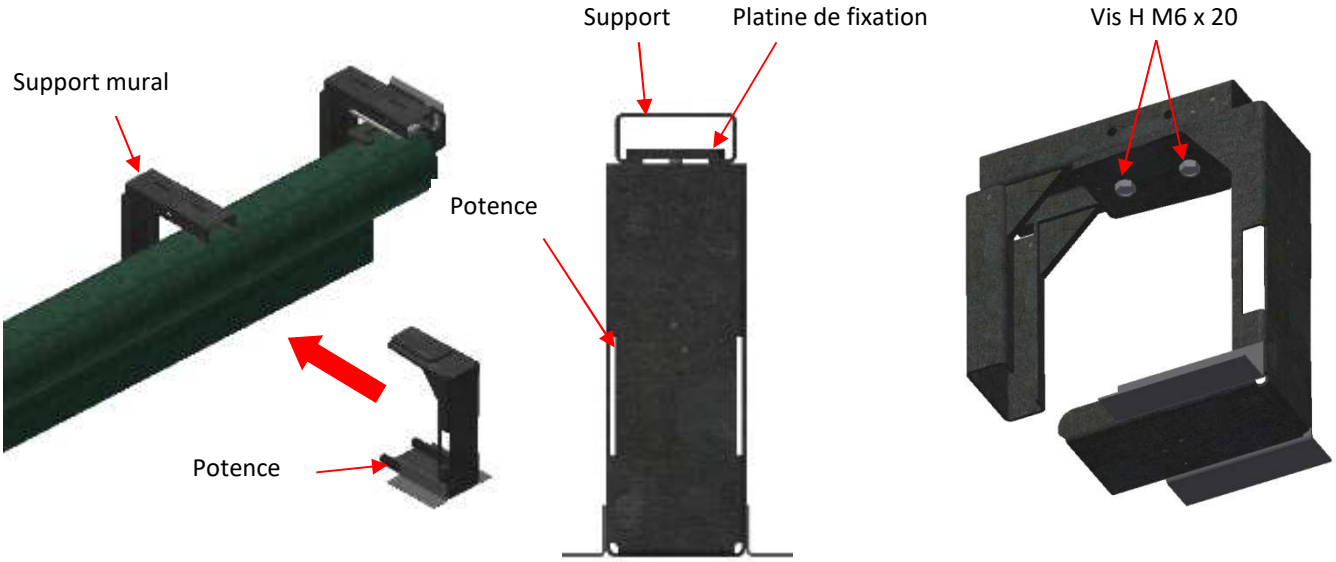

Nous appellerons l'assemblage d'un support et d'une potence une **Console**

Etape 6 Installation des supports anti-déflexion (Voir page 44)

Si longueur cylindre > 3500 mm

Etape 7 Installation des différentes tôles (Tôle face)

- Présenter les tôles face puis les fixer sur les consoles à l'aide de vis TC Ø4.2 x 19 (Excepté celles d'extrémité)

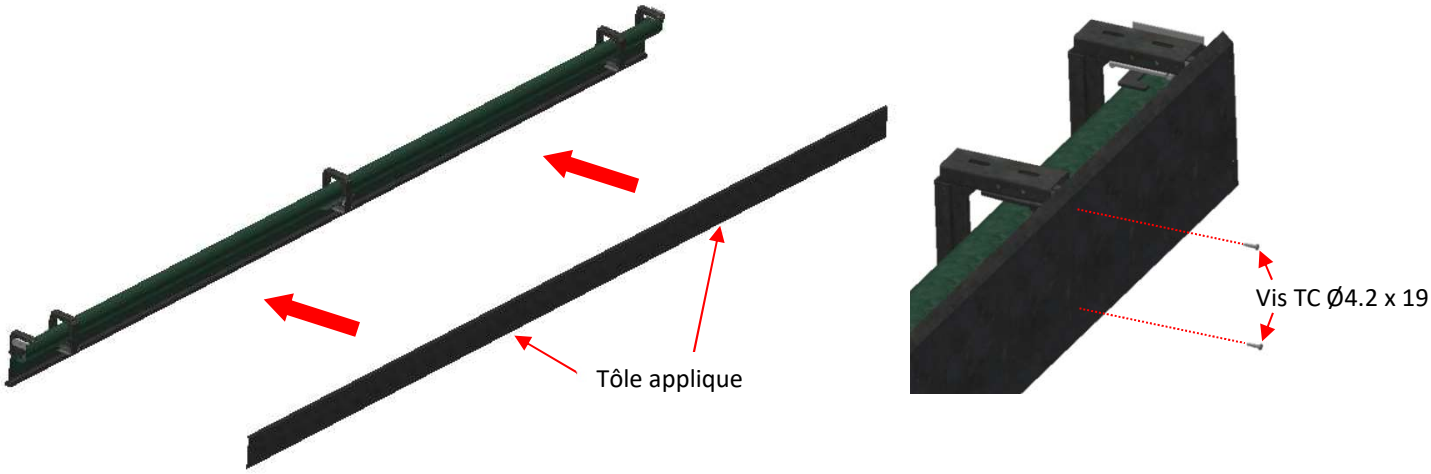

Etape 8 Installation des différentes tôles (Tôle arrière)

- Présenter les tôles arrière puis les fixer sur les supports muraux (Excepté ceux d'extrémité) à l'aide de Vis TC Ø4.2 x 19

Etape 9 Installation des différentes tôles (Tôle bavette)

- Présenter les tôles bavette puis les fixer sur les potences (Excepté ceux d'extrémité) à l'aide de Vis TBHC M5 x 12

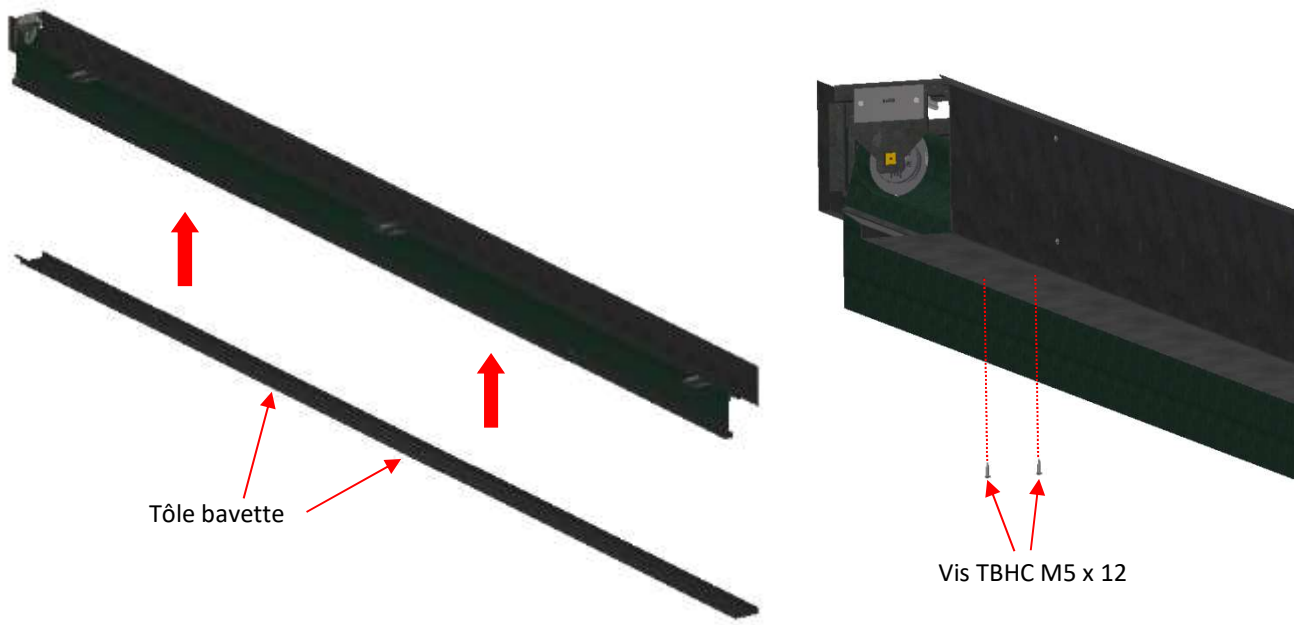

Etape 10 Installation des différentes tôles (Tôle de fermeture Droite/Gauche)

- Présenter les tôles de fermeture puis les fixer aux autres tôles précédemment installées, le tout à l'aide de vis TR Ø5 x 16 pour la partie inférieur (fixation sur la tôle bavette) et de vis TC Ø4.2 x 19 sur les autres face (Tôle face / arrière).

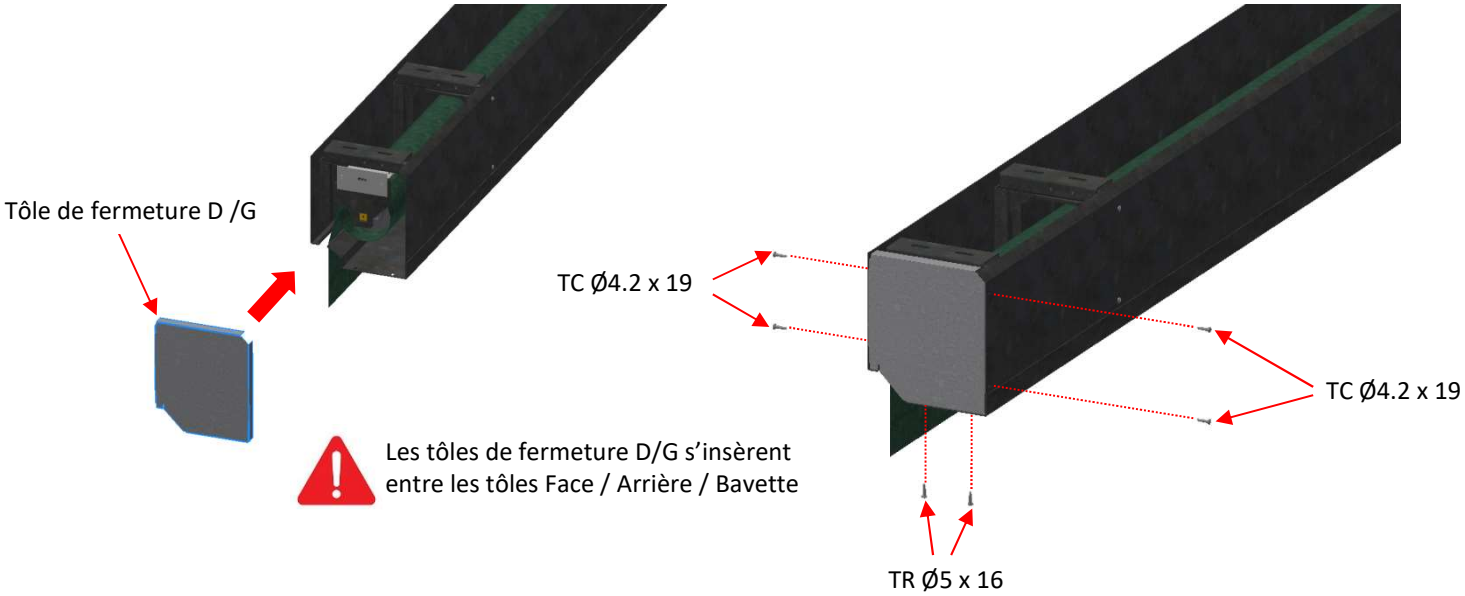

Etape 11 Installation de la barre de charge (Avec ou sans détecteur)

- Présenter la barre de charge puis la fixer à l'aide d'un système Vis + écrou M4

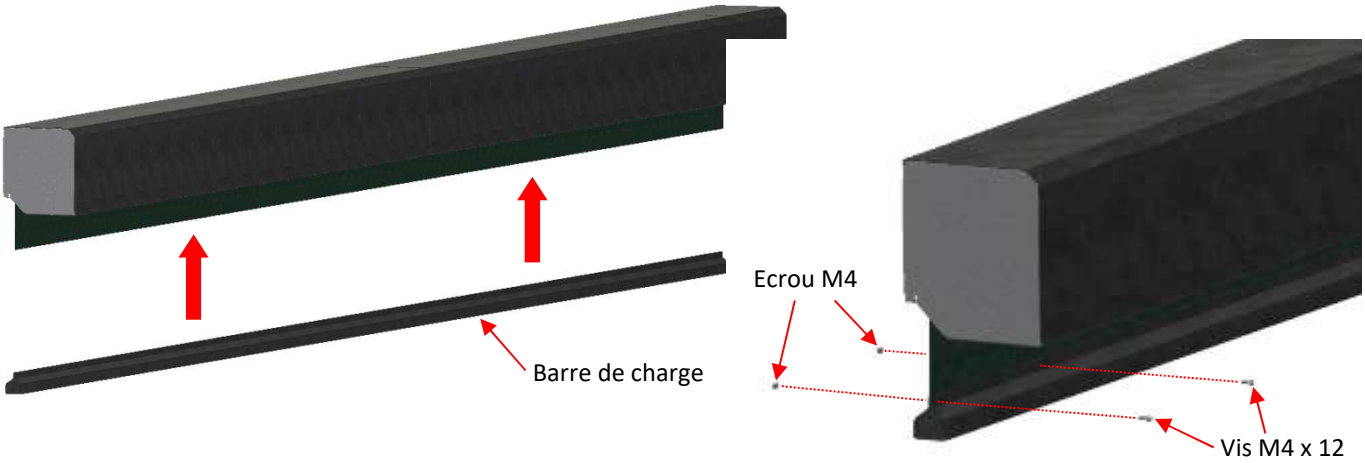

POSE SUR POUTRE

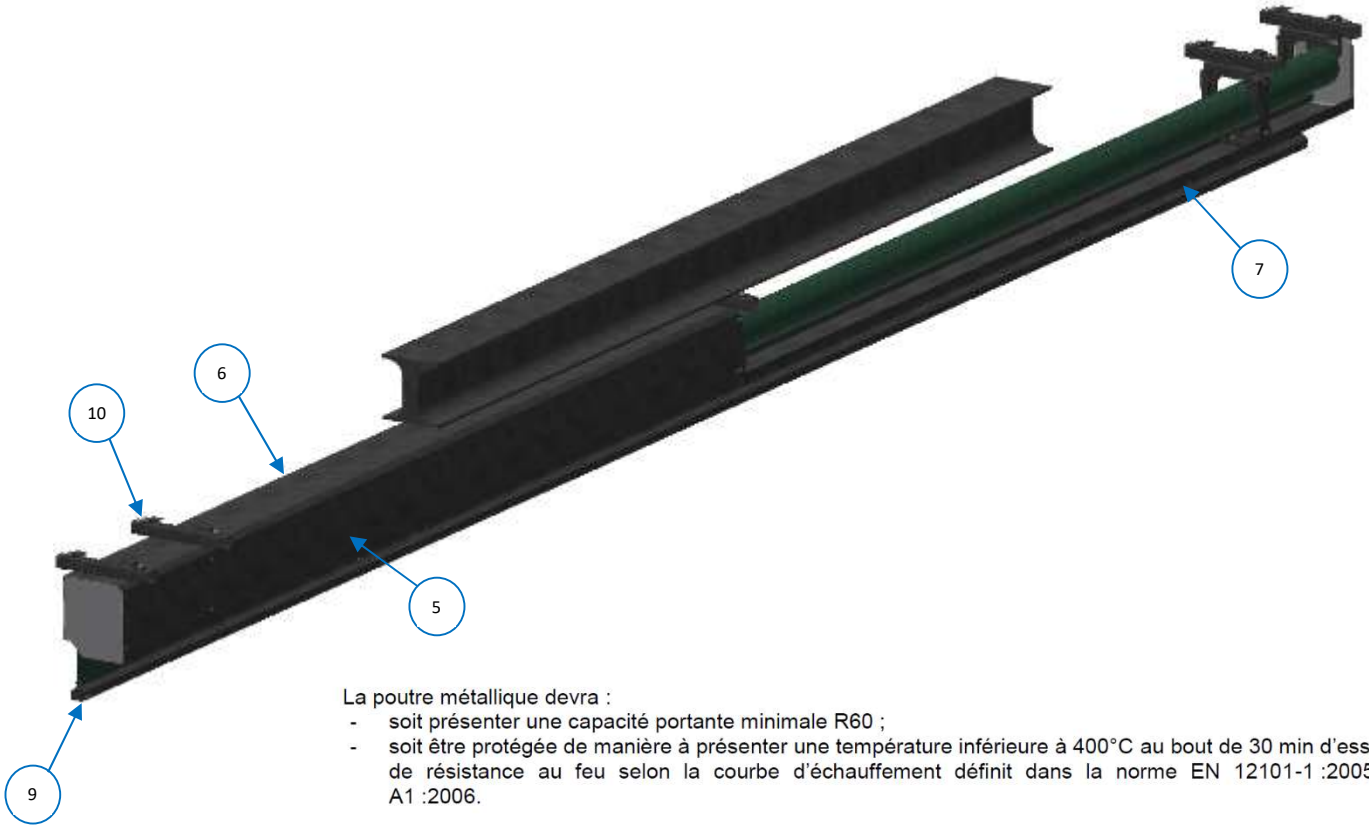

La poutre métallique devra :

- soit présenter une capacité portante minimale R60 ;
- soit être protégée de manière à présenter une température inférieure à 400°C au bout de 30 min d'essai de résistance au feu selon la courbe d'échauffement définit dans la norme EN 12101-1 :2005+ A1 :2006.

L'épaisseur de produit de protection à mettre en œuvre sera déterminée sur la base des abaques du procès-verbal de caractérisation en fonction de la massiveté du profil, du temps d'exposition et de la température à ne pas dépasser (400°C).
Dans tous les cas, la capacité portante des poteaux ou poutres acier sera déterminée sur la base des critères forfaitaires des DTU ou Eurocodes et normes en vigueur.

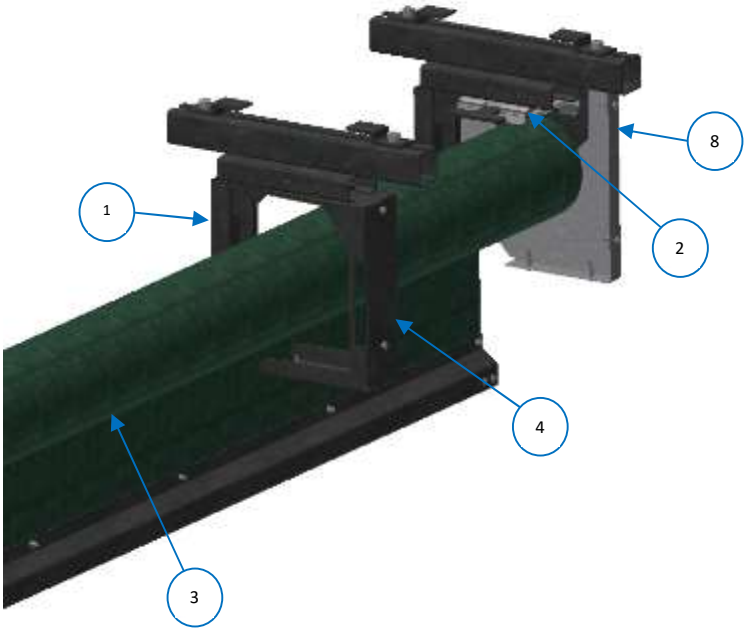

1	Support mural
2	Support rideau
3	Ensemble Tube / Tissu
4	Potence
5	Tôle face
6	Tôle supérieure
7	Tôle bavette
8	Tôle de fermeture
9	Barre de charge
10	Profil pour montage sur poutre

DETAILS DES ELEMENTS LIVRES ET OUTILS NECESSAIRES A LA POSE

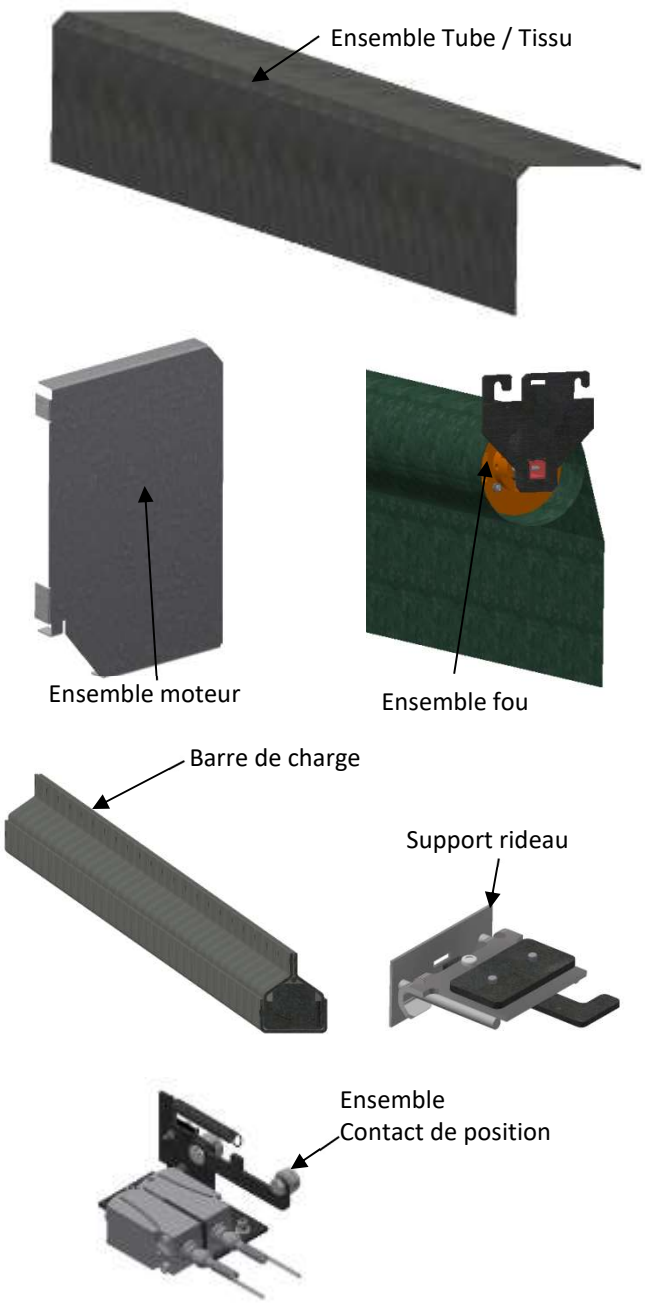

Outillage nécessaire à la réalisation de la pose

Perceuse à percussion + foret de 8 mm	Niveau à bulle ou laser	Clé à pipe de 13 (Fixation M8)
Visseuse avec embout cruciforme	Jeu de clé 6 pans	Petit outillage (clé divers + tournevis + marteau)
Mètre ruban		Echafaudage (Grande hauteur)

Etape 1 Réceptionner le produit au regard du bon de livraison

Etape 2 Installation des profils

- Procéder au repérage des points de fixation tels qu'indiqués sur le plan tout en utilisant les plaques de recouvrement comme gabarit
- Premier profil positionné à 68.5 mm du bord de la trémie / Cote A = 369 mm

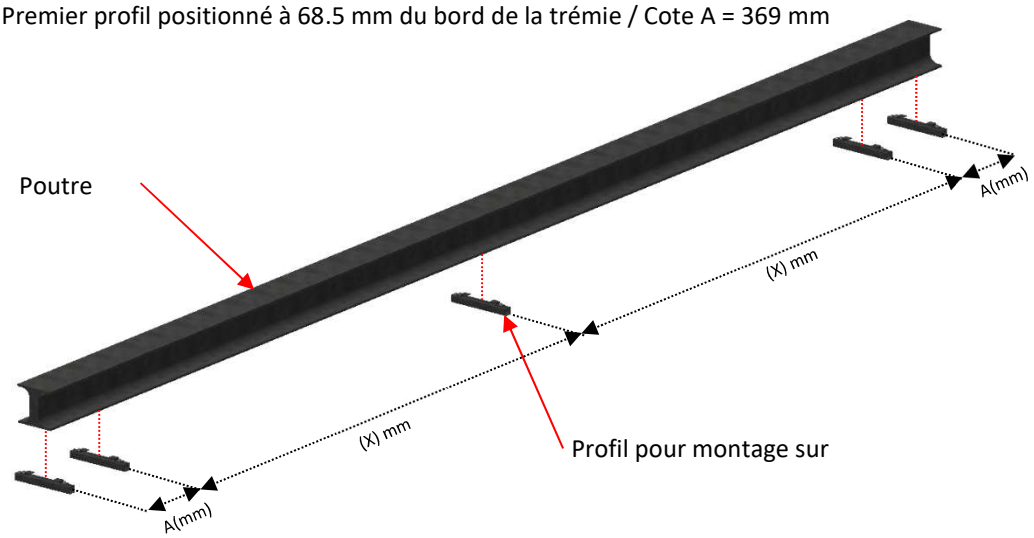

Mise en place des supports pour un appareil Multicylindre Superposé ou Juxtaposé

- **Attention** : Les perçages de fixation sont identiques en Multicylindre Superposé et Juxtaposé

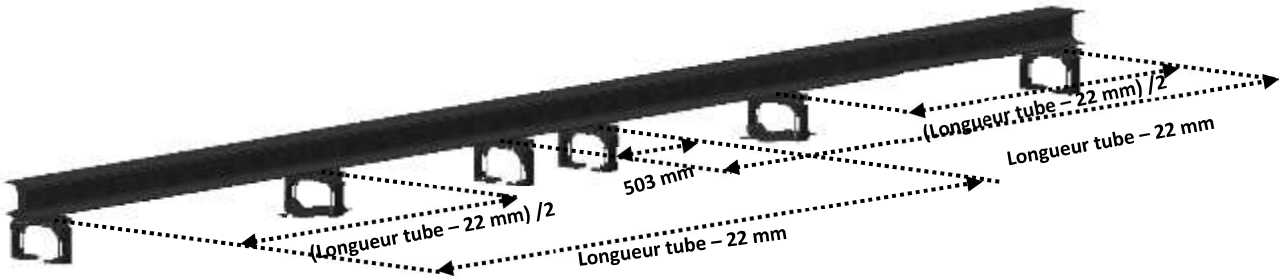

- Placer les profils puis les fixer à l'aide des vis M8 x 20 (Une fois positionnées penser à vérifier leur bon alignement à l'aide d'un laser ou d'un système équivalent et procéder aux réglages si nécessaires)

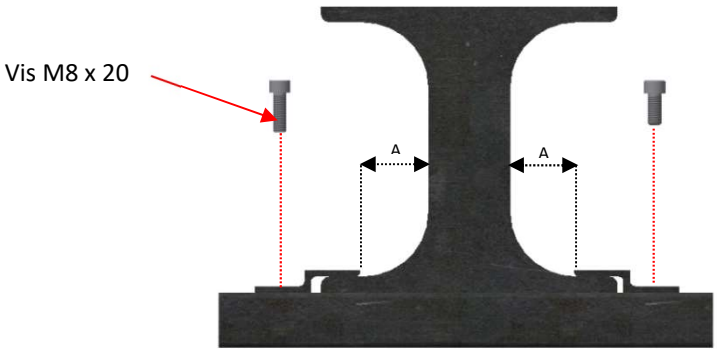

A = 25 mm max

Etape 3 Présenter les tôles supérieures ainsi que les supports

- Positionner les tôles supérieures ainsi que les supports puis les fixer à l'aide de vis M8 x 60

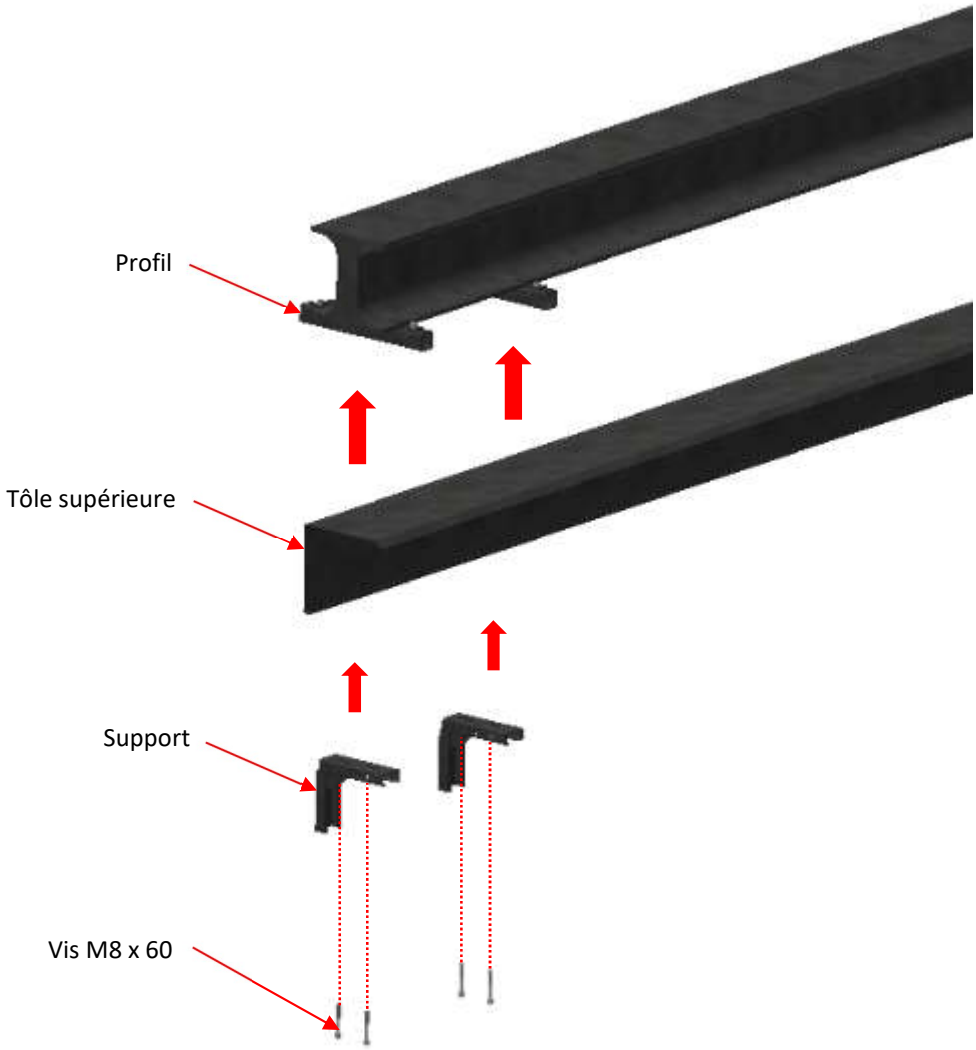

- Fixer les tôles supérieures aux supports en partie arrière à l'aide de vis TC Ø4.2 x 19

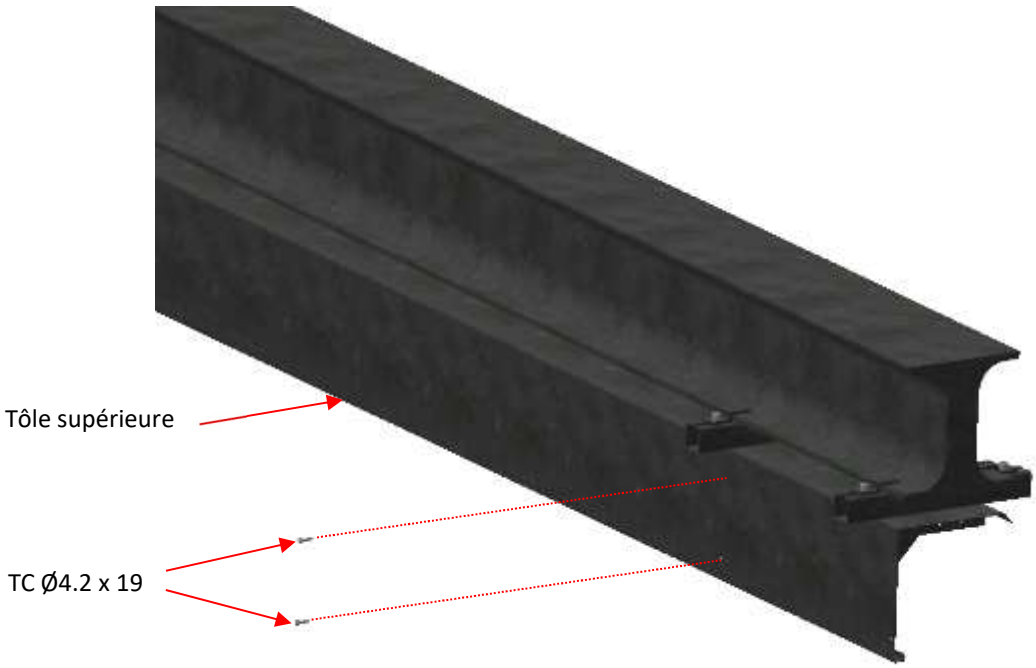

Etape 4 Fixer les supports rideau sur les supports muraux (Droite/Gauche)

- Positionner les supports rideau sur les supports d'extrémité
- Puis les fixer à l'aide des Vis Chc M6 x 16

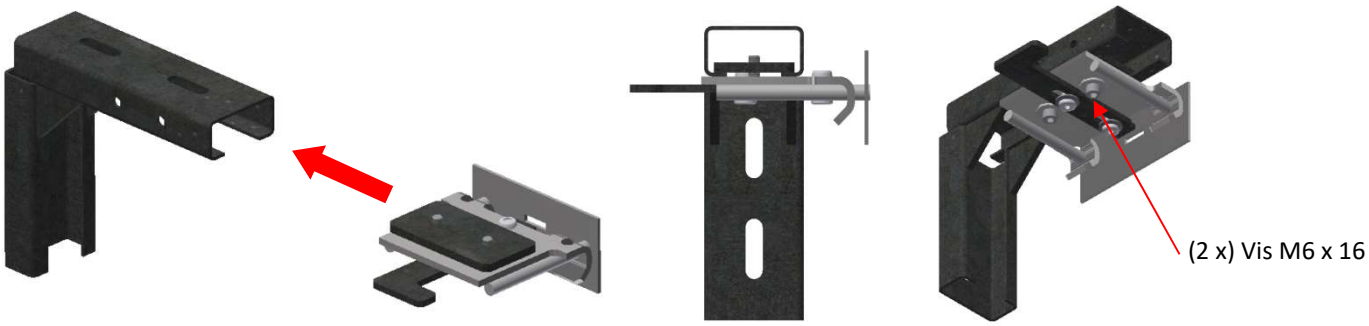

Etape 5 Installation des cylindres

- Installer l'ensemble tube / tissu préalablement assemblé sur les supports (Dégager le plat de verrouillage pour la mise en place)

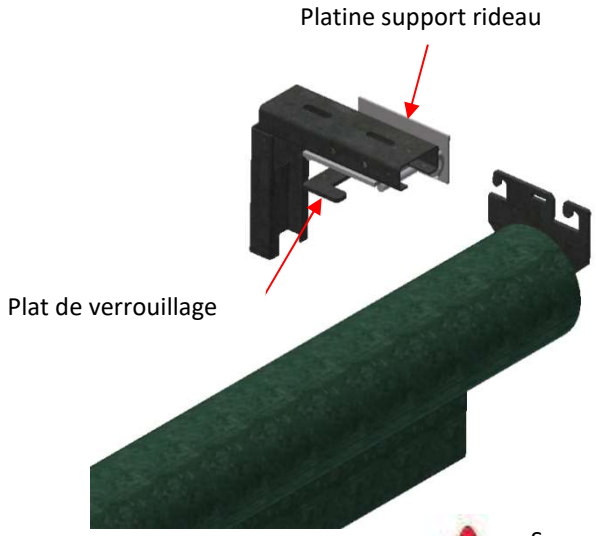

Principe de fixation du rideau

Sur cette vue la platine du support rideau n'est pas représentée

Etape 6 Installation des potences

- Présenter les potences et insérer la platine de fixation dans le profil supérieur des supports muraux
- Brider les potences à l'aide de Vis H M6 x 10

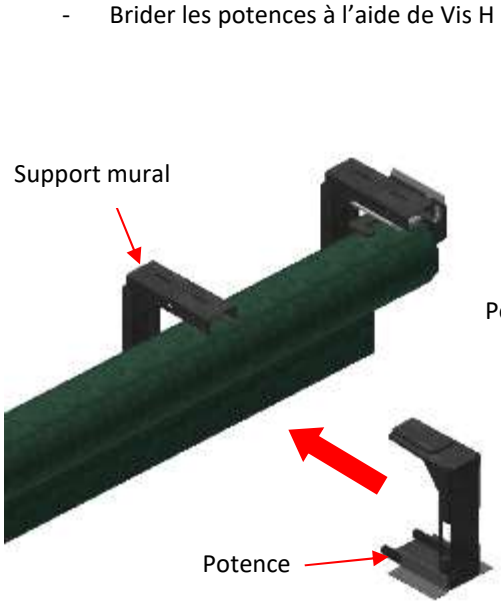

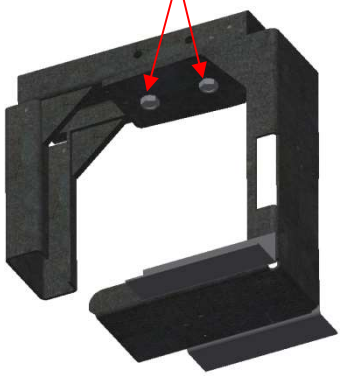

Nous appellerons l'assemblage d'un support et d'une potence une **Console**

Etape 7 Installation des supports anti-déflexion (Voir page 44)

- Si longueur cylindre > 3500 mm

Etape 8 Installation des différentes tôles (Tôle face)

- Présenter les tôles face puis les fixer sur les consoles à l'aide de vis TC Ø4.2 x 19 (Excepté celles d'extrémité)

Etape 9 Installation des différentes tôles (Tôle bavette)

- Présenter les tôles bavette puis les fixer sur les potences (Excepté ceux d'extrémité) à l'aide de Vis TBHC M5 x 12

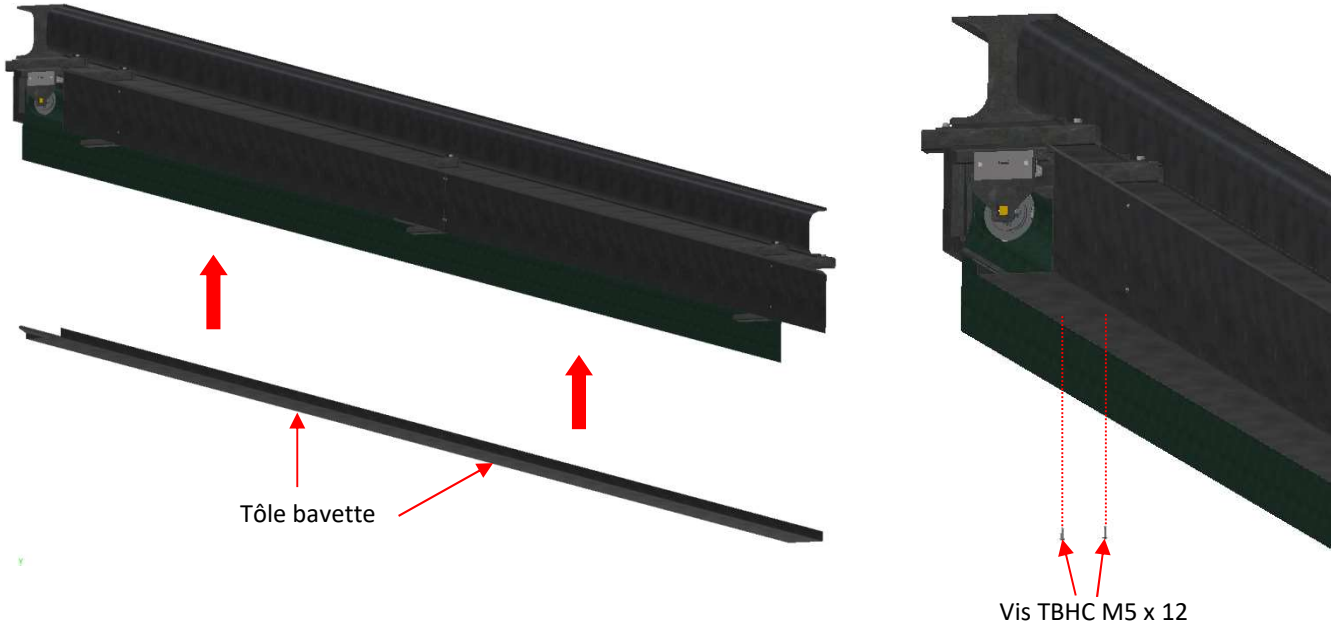

Etape 10 Installation des différentes tôles (Tôle de fermeture Droite/Gauche)

- Présenter les tôles de fermeture puis les fixer aux autres tôles précédemment installées, le tout à l'aide de vis TR Ø5 x 16 pour la partie inférieur (fixation sur la tôle bavette) et de vis TC Ø4.2 x 19 sur les autres face (Tôle face / supérieure).

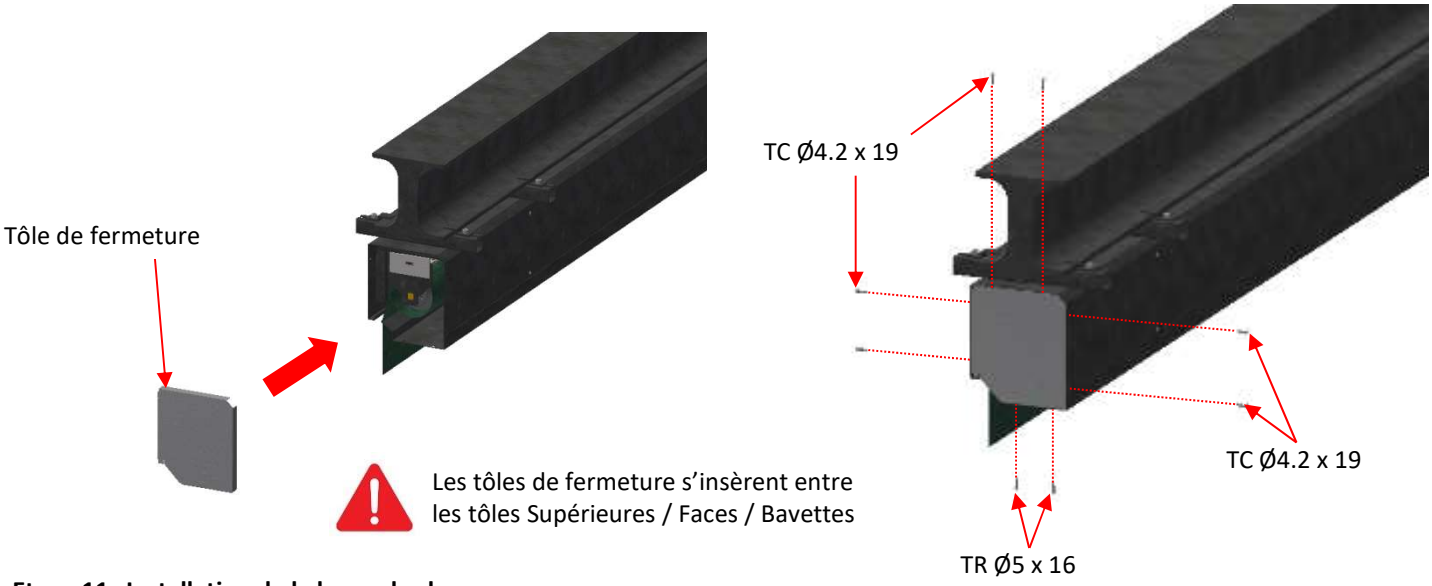

Etape 11 Installation de la barre de charge

- Présenter la barre de charge puis la fixer à l'aide d'un système Vis + écrou M4

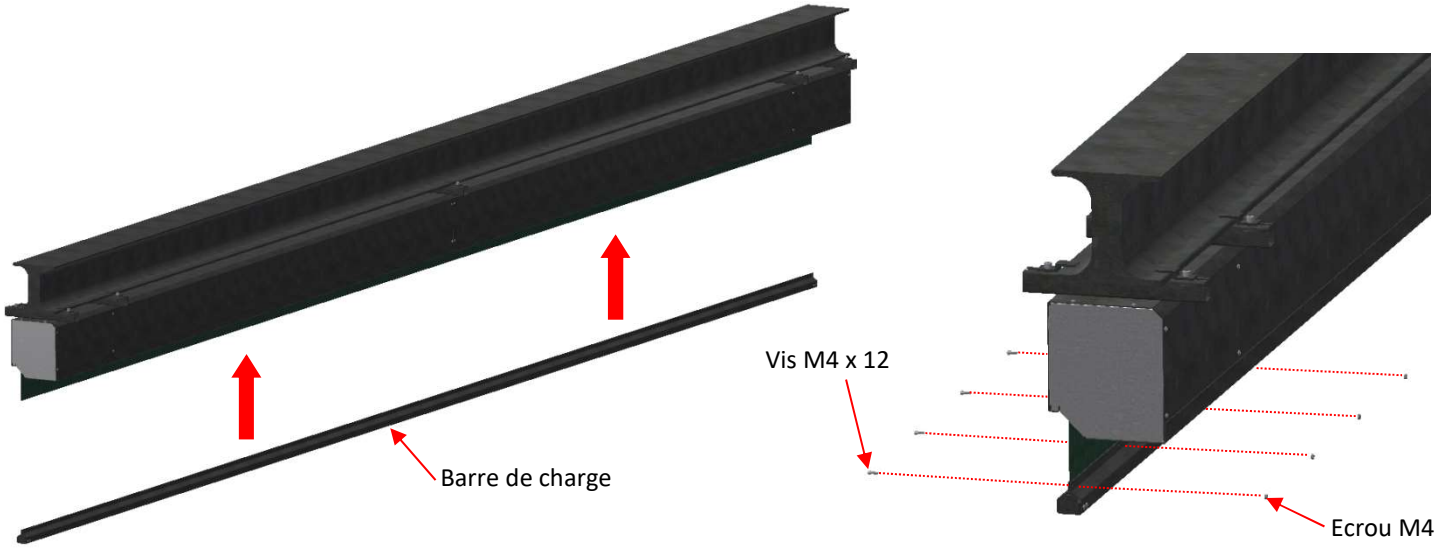

POSE EN SUSPENTE

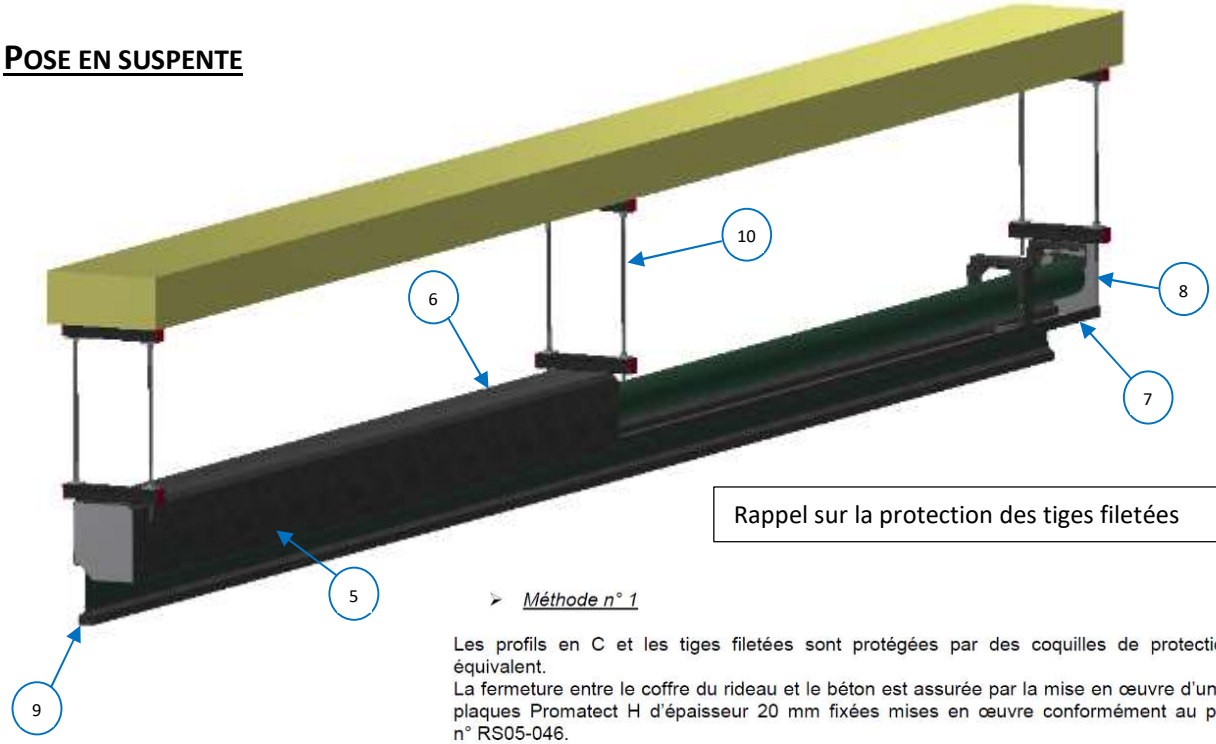

Rappel sur la protection des tiges filetées

- *Méthode n° 1*

Les profils en C et les tiges filetées sont protégées par des coquilles de protection GEOSTAFF ou équivalent.
La fermeture entre le coffre du rideau et le béton est assurée par la mise en œuvre d'un écran constitué de plaques Promatect H d'épaisseur 20 mm fixées mises en œuvre conformément au procès-verbal CSTB n° RS05-046.

- *Méthode n° 2*

L'ensemble du système de suspension est protégé par un caisson réalisé à partir d'une ossature acier et de parements en simple épaisseur de plaques de plâtre BA 25.
Cette imposte sera réalisée conformément à un procès-verbal de classement français en cours de validité prononçant un classement au moins égal à EI 120

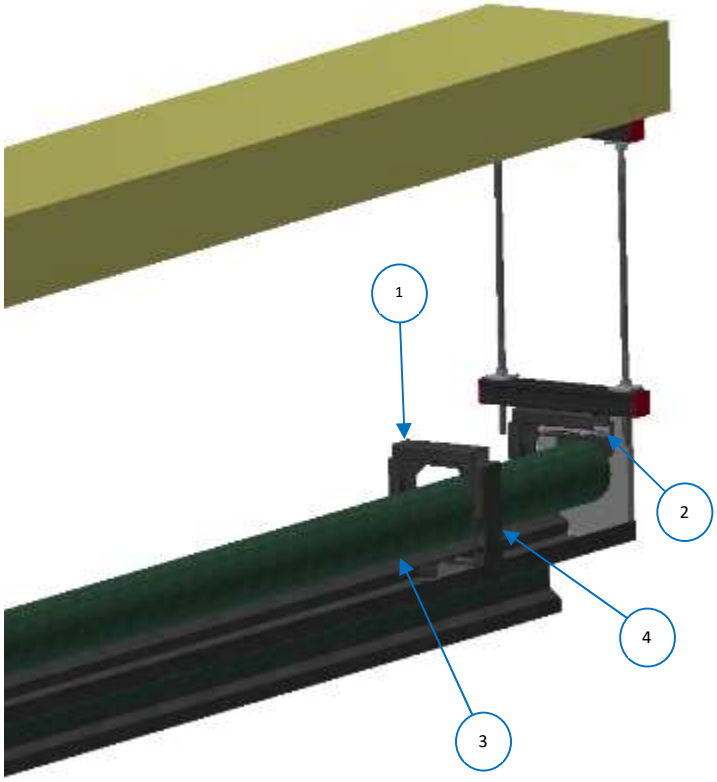

1	Support mural
2	Support rideau
3	Ensemble Tube / Tissu
4	Potence
5	Tôle face
6	Tôle supérieure
7	Tôle bavette
8	Tôle de fermeture
9	Barre de charge
10	Suspente

DETAILS DES ELEMENTS LIVRES ET OUTILS NECESSAIRES A LA POSE

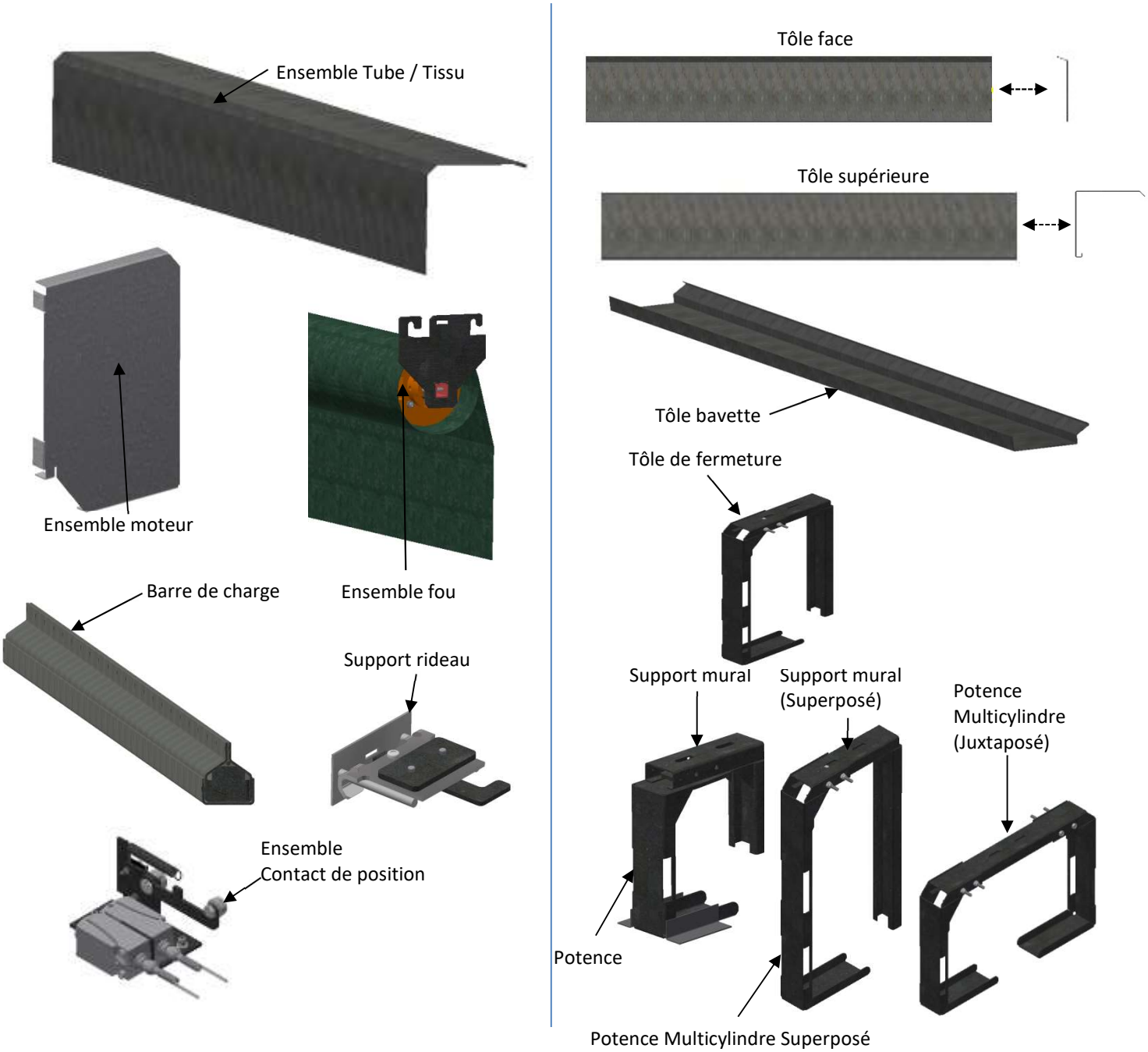

Outillage nécessaire à la réalisation de la pose

Perceuse à percussion + foret de 8 mm	Niveau à bulle ou laser	Clé à pipe de 13 (Fixation M8)
Visseuse avec embout cruciforme	Jeu de clé 6 pans	Petit outillage (clé divers + tournevis + marteau)
Mètre ruban		Echafaudage (Grande hauteur)

Etape 1 Réceptionner le produit au regard du bon de livraison

Etape 2 Installation des suspentes

- Procéder au repérage des points de fixation tels qu'indiqués sur le plan tout en utilisant les plaques de recouvrement comme gabarit
- Percer ces emplacements afin de recevoir des chevilles métalliques à expansion M8 x 60
- Premiers perçages à 68.5 mm du bord de la trémie / Cote A = 369 mm

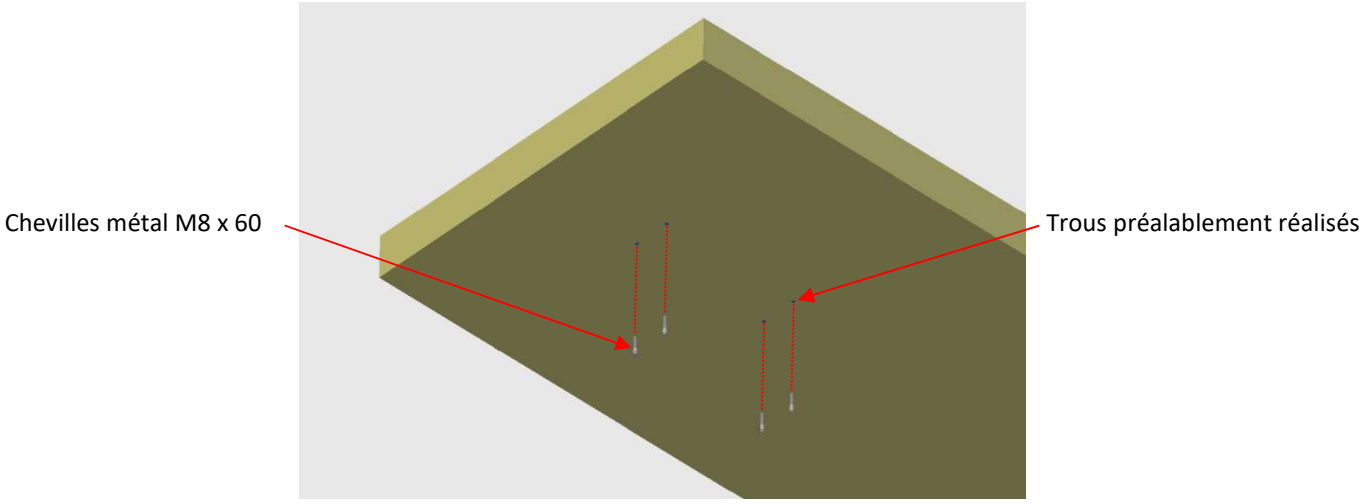

Placer les suspentes puis les fixer à l'aide des vis M8 (Une fois positionnées penser à vérifier leur bon alignement à l'aide d'un laser ou d'un système équivalent et procéder aux réglages si nécessaires)

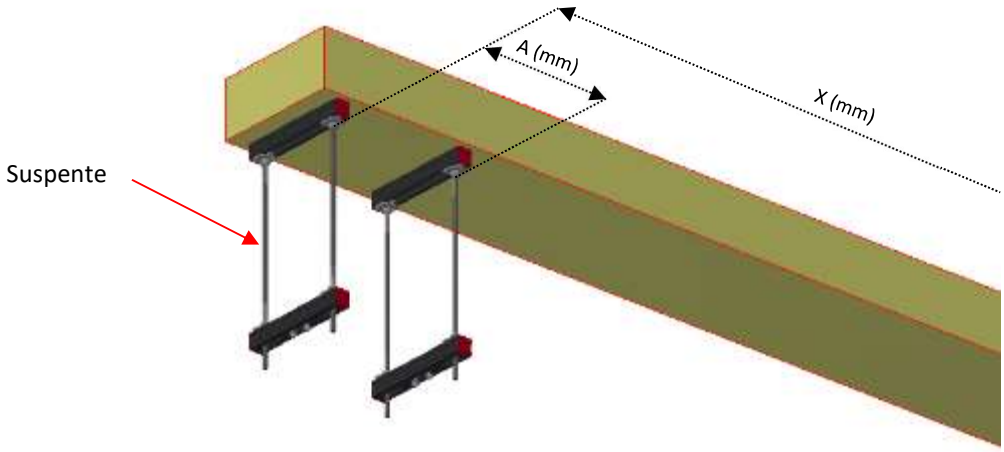

Mise en place des supports pour un appareil Multicylindre Superposé ou Juxtaposé

- **Attention** : Les perçages de fixation sont identiques en Multicylindre Superposé et Juxtaposé

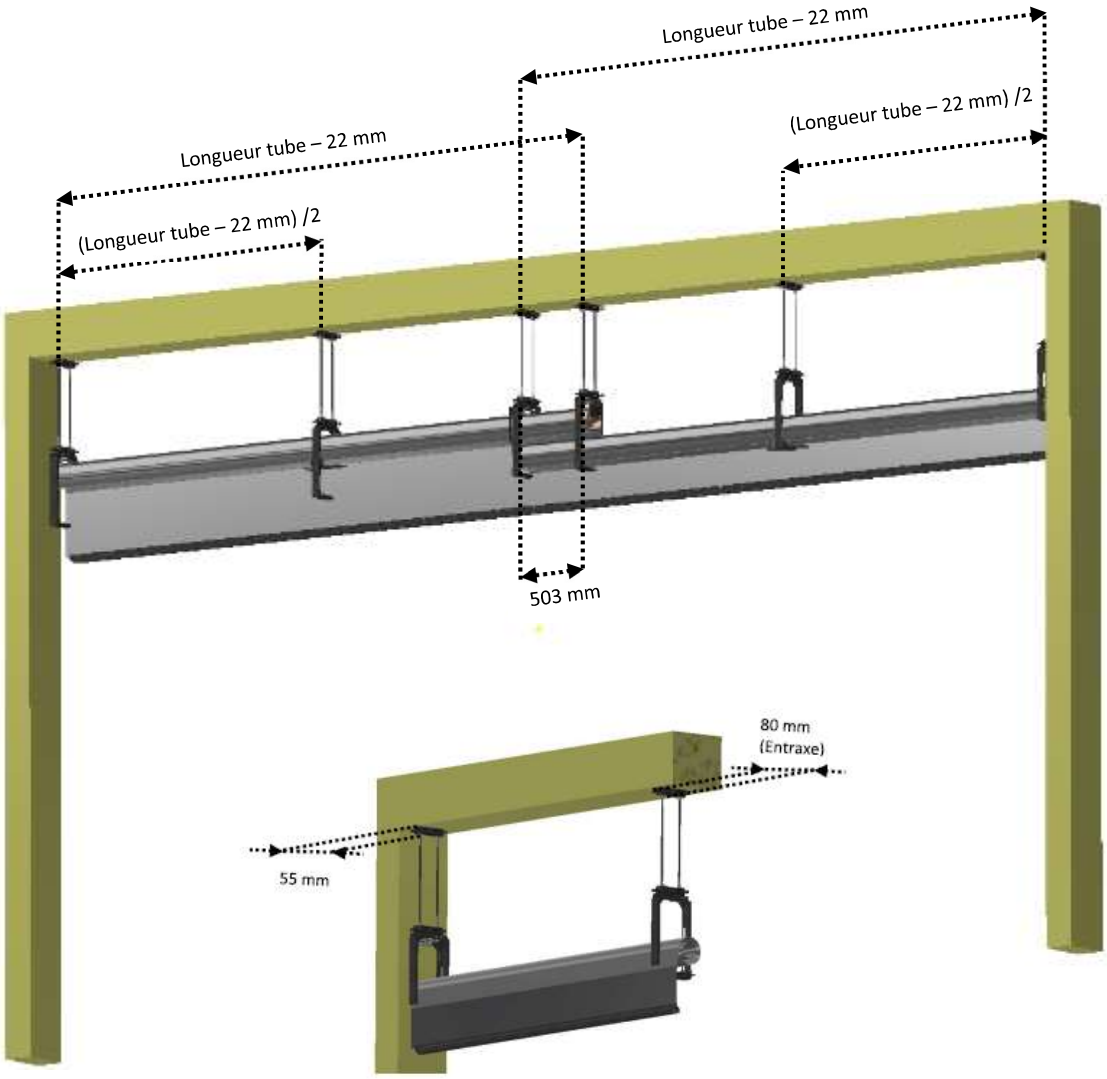

Etape 3 Présenter les tôles supérieures ainsi que les supports

- Positionner les tôles supérieures ainsi que les supports puis les fixer à l'aide de vis M8 x 60

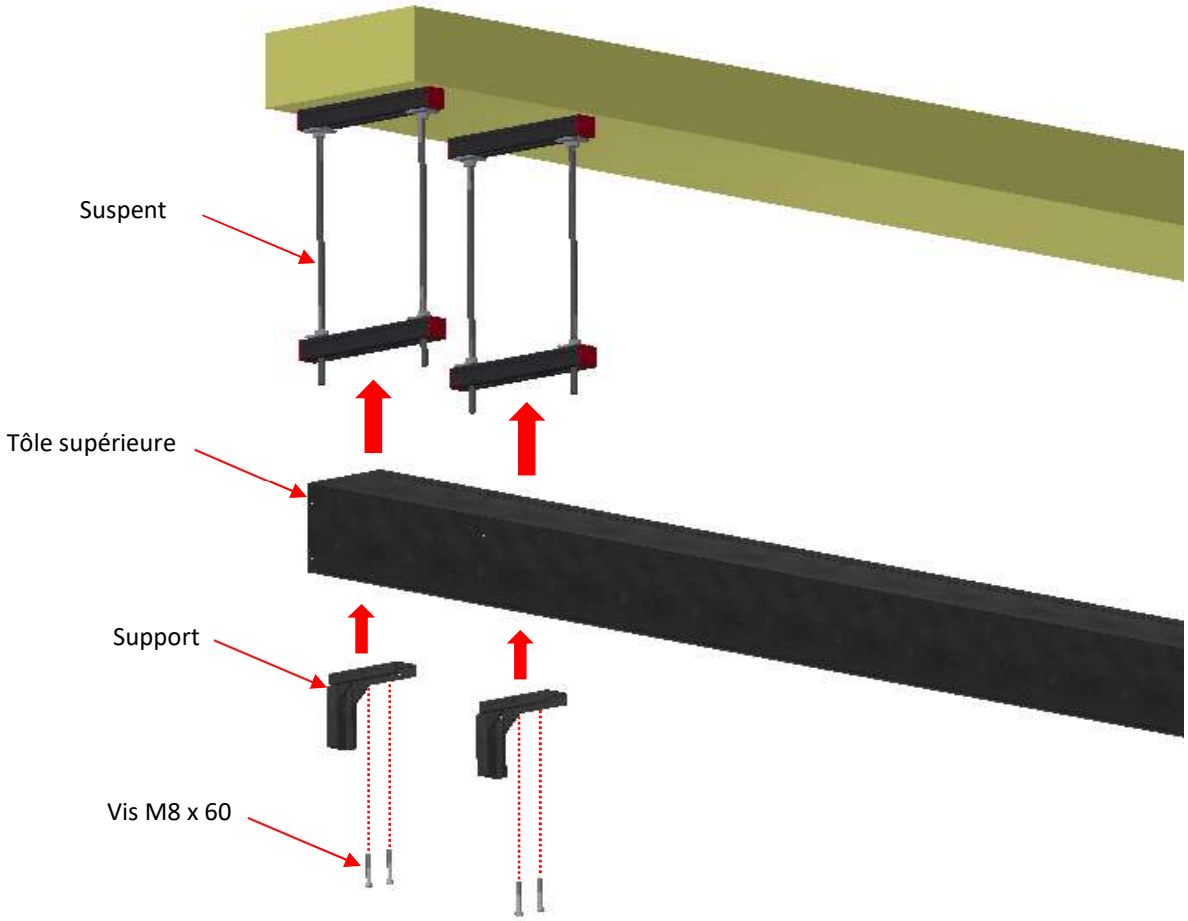

- Fixer les tôles supérieures aux supports en partie arrière à l'aide de vis TC Ø4.2 x 19

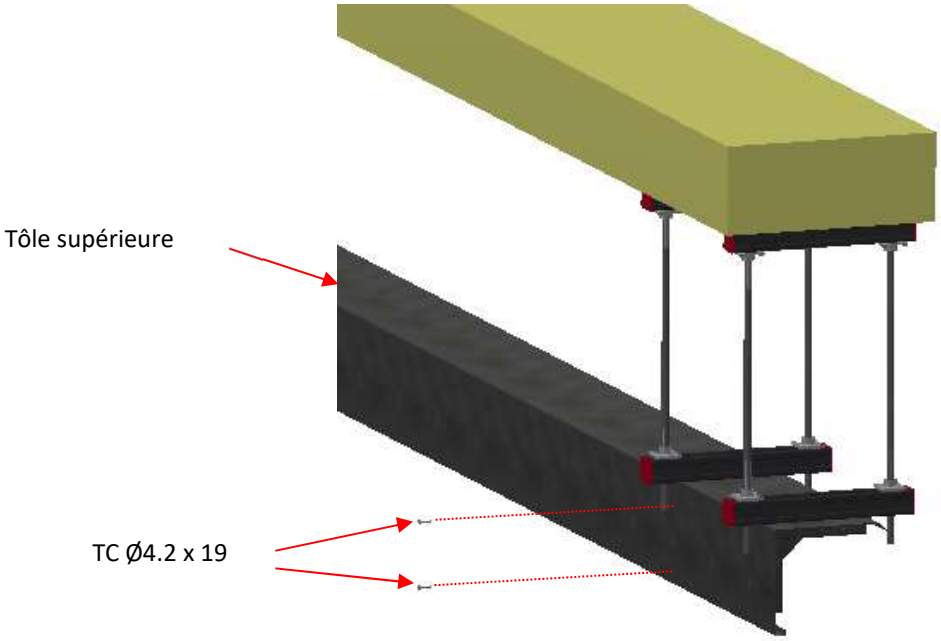

Etape 4 Fixer les supports rideau sur les supports muraux (Droite/Gauche)

- Positionner les supports rideau sur les supports d'extrémité
- Puis les fixer à l'aide des Vis Chc M6 x 16

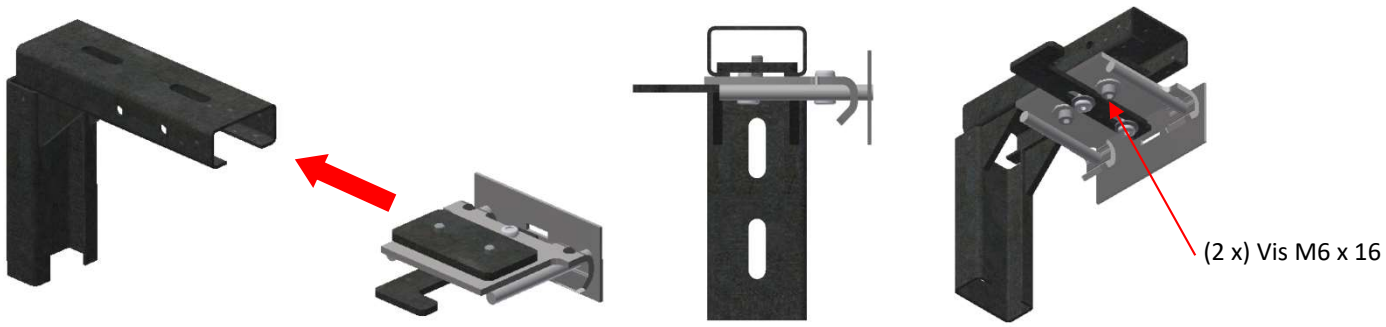

Etape 5 Installation des cylindres

- Installer l'ensemble tube / tissu préalablement assemblé sur les supports (Dégager le plat de verrouillage pour la mise en place).

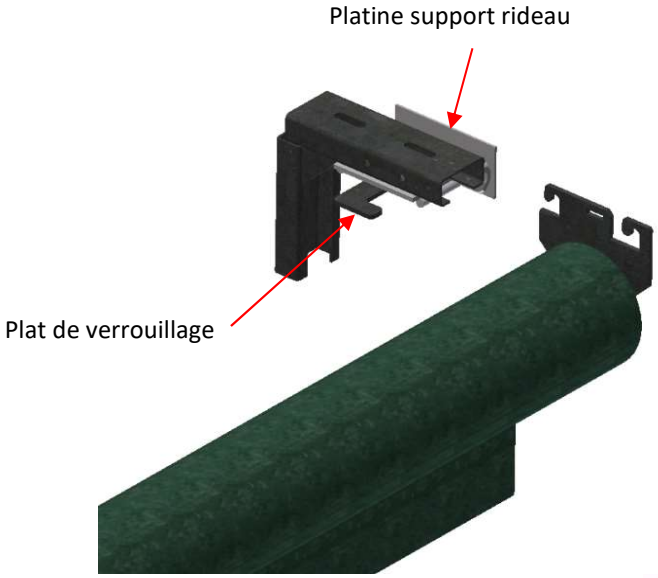

Principe de fixation du rideau

Sur cette vue la platine du support rideau n'est pas représentée

Etape 6 Installation des potences

- Présenter les potences et insérer la platine de fixation dans le profil supérieur des supports muraux
- Brider les potences à l'aide de Vis H M6 x 10

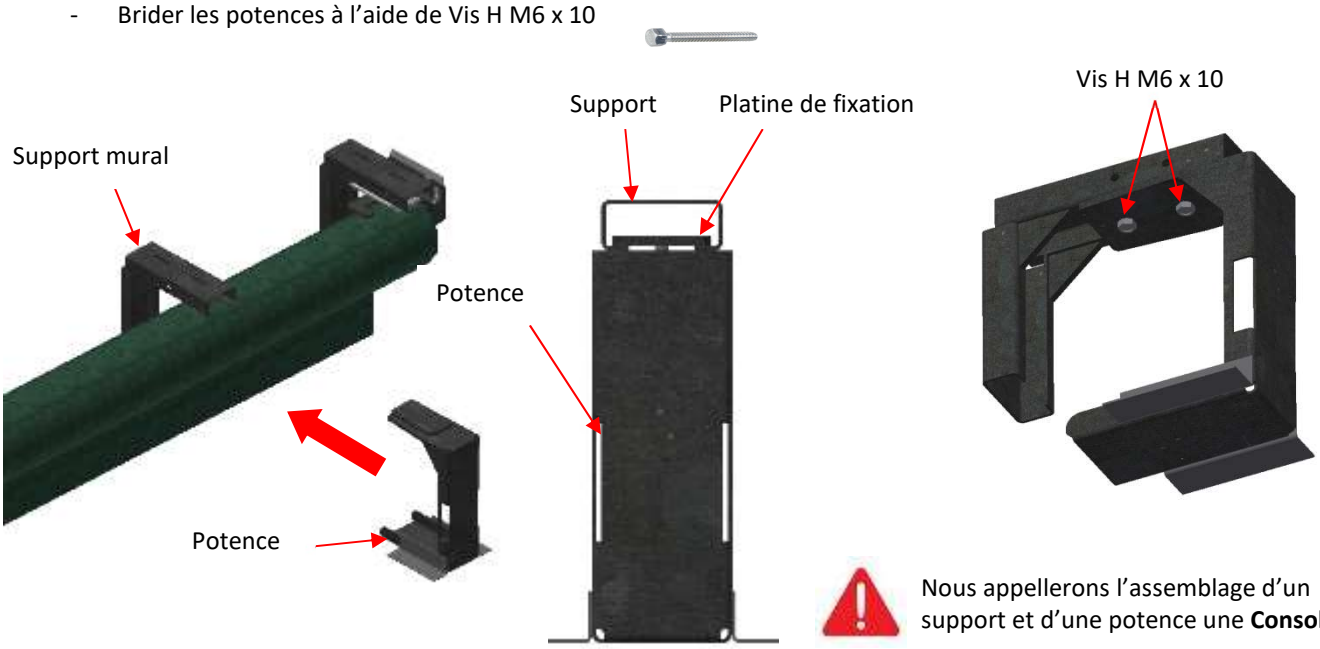

Nous appellerons l'assemblage d'un support et d'une potence une **Console**

Etape 7 Installation des supports anti-déflexion (Voir page 44)

- Si longueur cylindre > 3500 mm

Etape 8 Installation des différentes tôles (Tôle face)

- Présenter les tôles face puis les fixer sur les consoles à l'aide de vis TC Ø4.2 x 19 (Excepté celles d'extrémité)

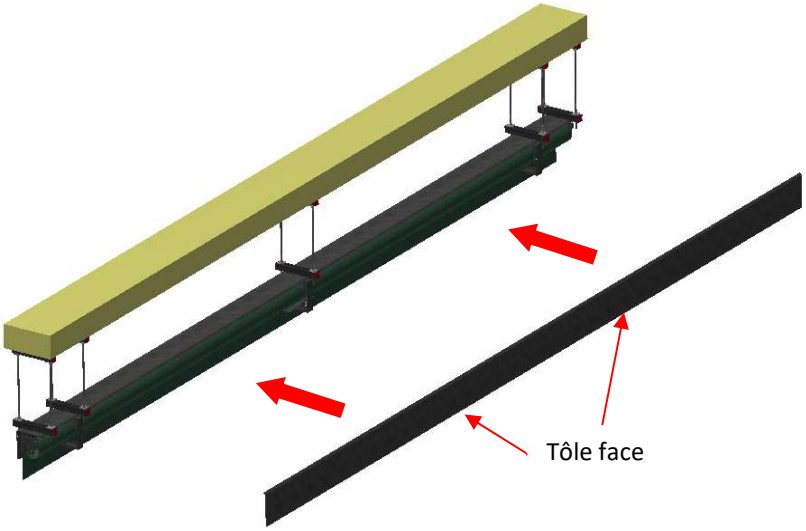

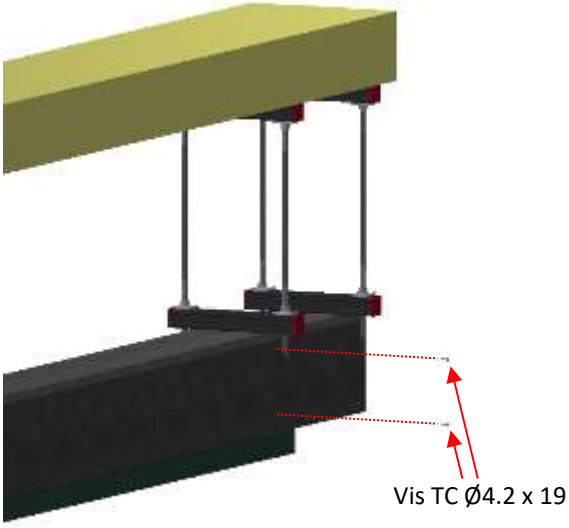

Etape 9 Installation des différentes tôles (Tôle bavette)

- Présenter les tôles bavette puis les fixer sur les potences (Excepté ceux d'extrémité) à l'aide de Vis TBHC M5 x 12

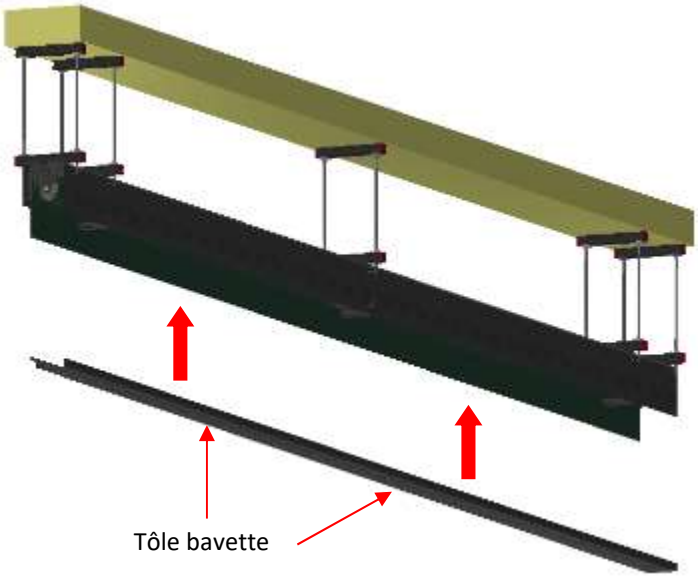

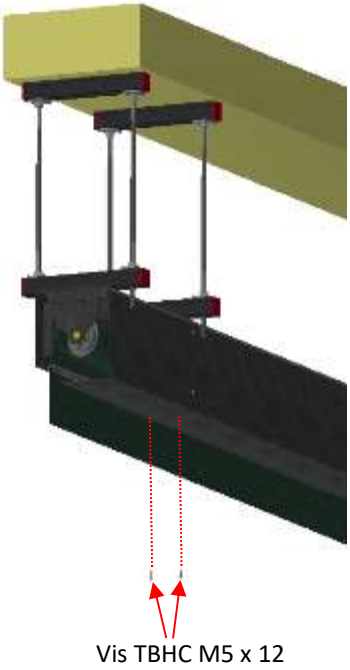

Etape 10 Installation des différentes tôles (Tôle de fermeture Droite/Gauche)

- Présenter les tôles de fermeture puis les fixer aux autres tôles précédemment installées, le tout à l'aide de vis TR Ø5 x 16 pour la partie inférieur (fixation sur la tôle bavette) et de vis TC Ø4.2 x 19 sur les autres face (Tôle face / supérieure).

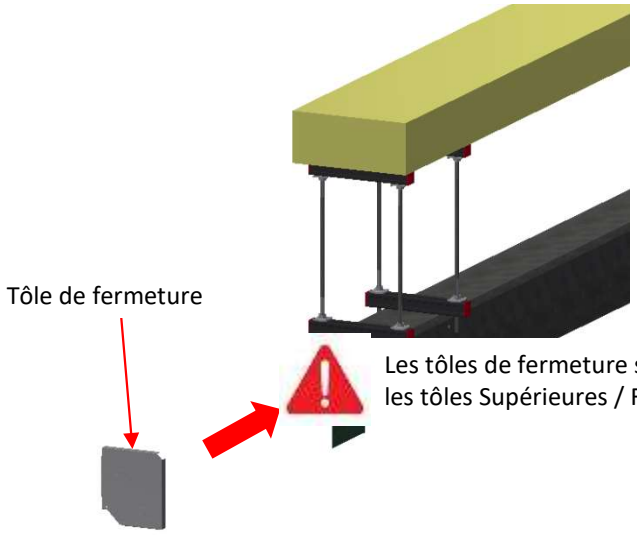

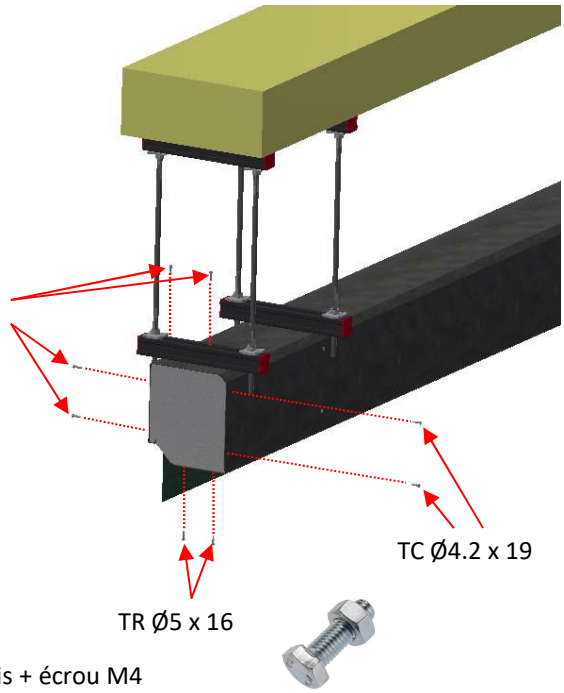

Etape 11 Installation de la barre de charge (Avec ou sans détecteur)

- Présenter la barre de charge puis la fixer à l'aide d'un système Vis + écrou M4

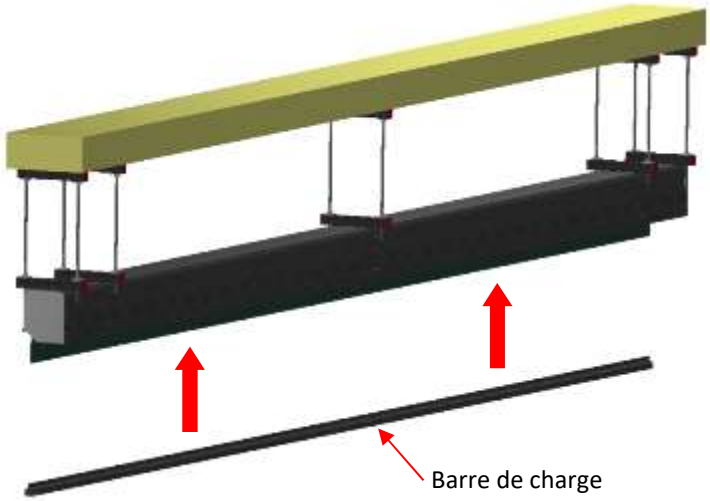

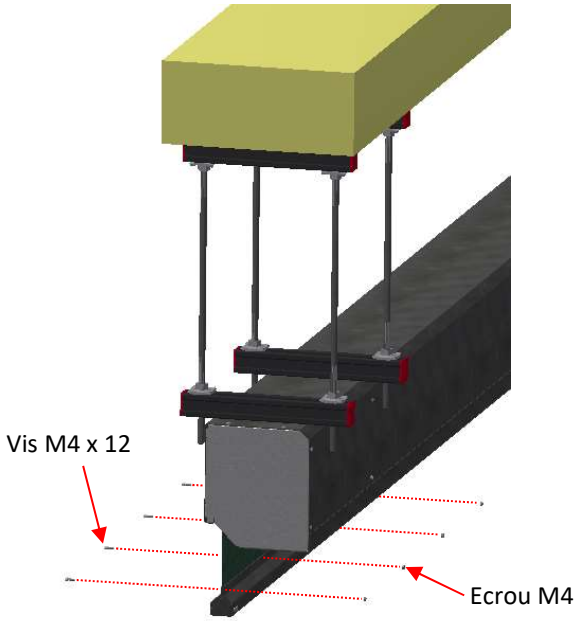

MONTAGE DE LA BARRE DE CHARGE

Etape 1 Réceptionner les différents éléments de la barre de charge

Etape 2 Mise en place des tiges de blocage Ø4

- Insérer les tiges de blocage les unes après les autres dans l'ourlet prévu à cet effet

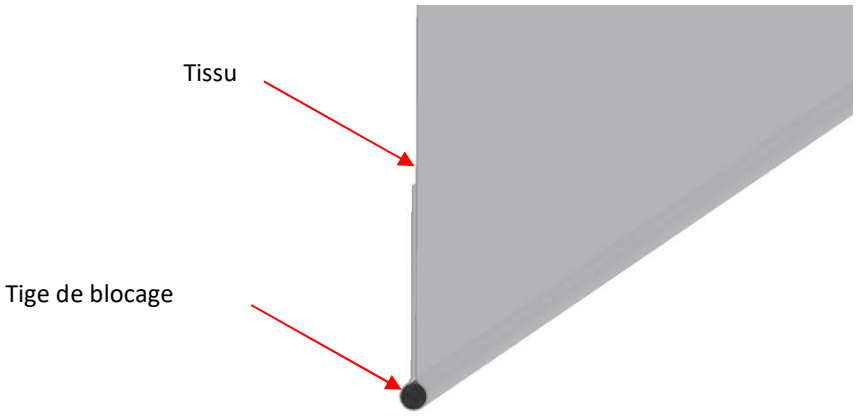

Etape 3 Mise en place des profils

- Faire glisser les profils le long du tissu (Ecarter les parties supérieures du profils afin de ne pas détériorer le tissu)

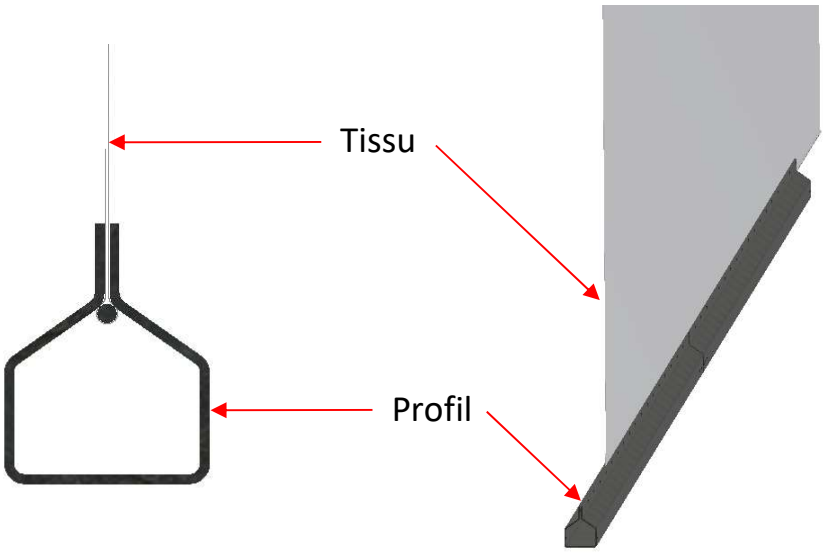

Etape 4 Mise en place du ''U'' de recouvrement partiel

- Placer le ''U'' au niveau de la jonction des deux profils puis l'assembler à l'aide de vis auto-perceuse Ø3.9x13

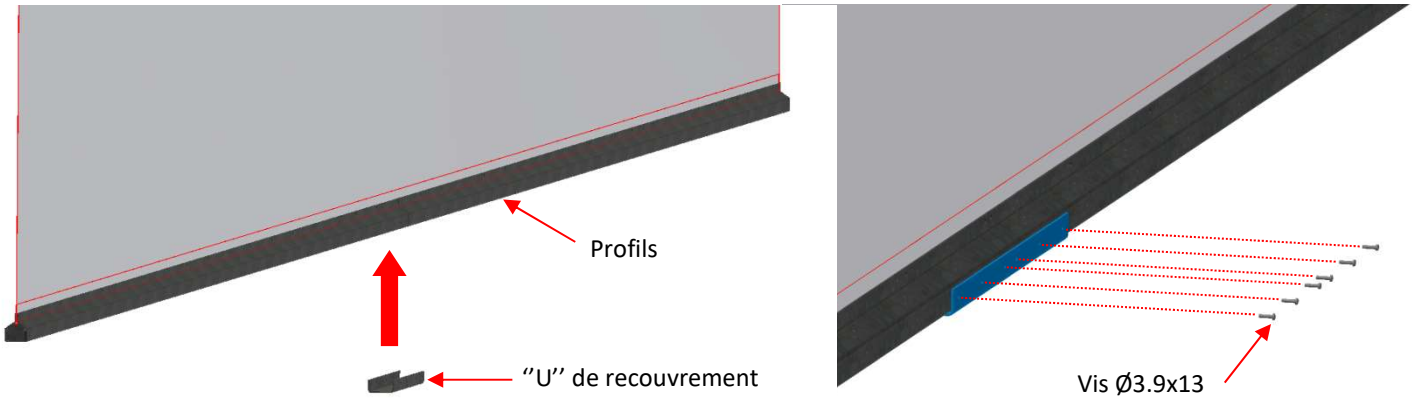

Etape 4* Mise en place du ''U'' de recouvrement intégral (Arrêt sur obstacle)

- Afin d'assurer la fonction arrêt sur obstacle il est nécessaire d'avoir une surface parfaitement plane sous la barre de charge. Pour cela un ''U'' de recouvrement intégral est fixé à la barre de charge.

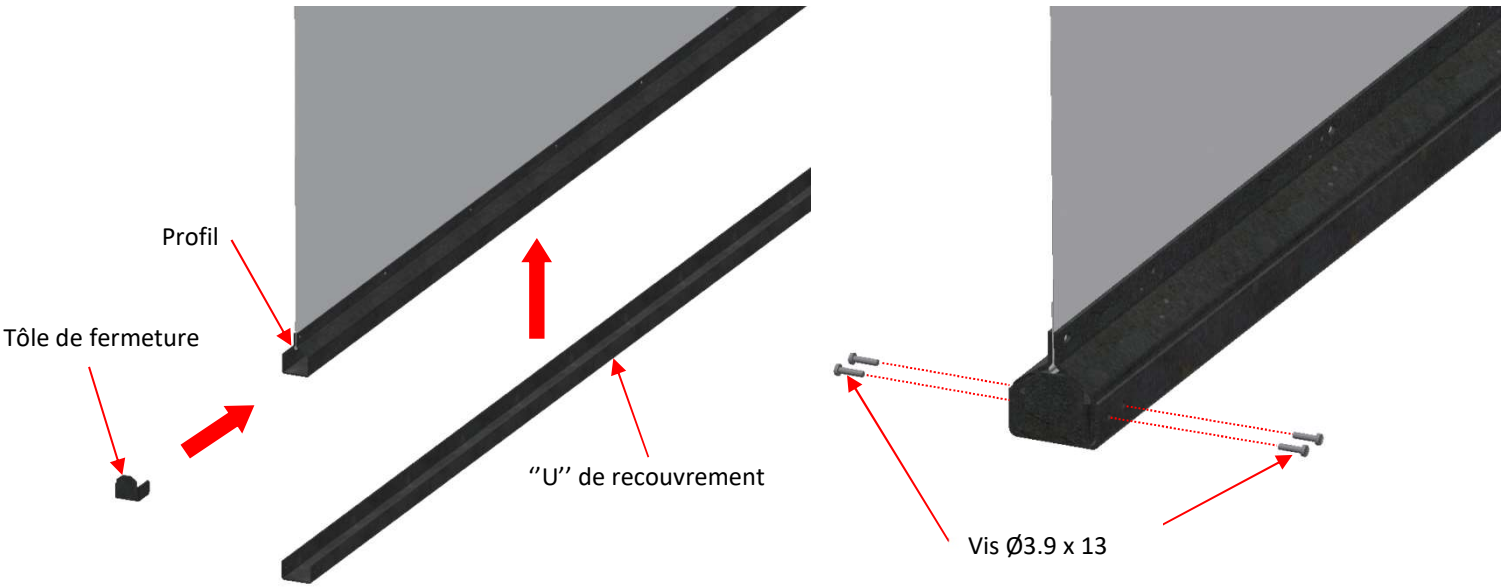

Etape 5 Fixation des profils au tissu

- Fixer les profils au tissus à l'aide de vis M4 x 12 et d'un écrou (M4)

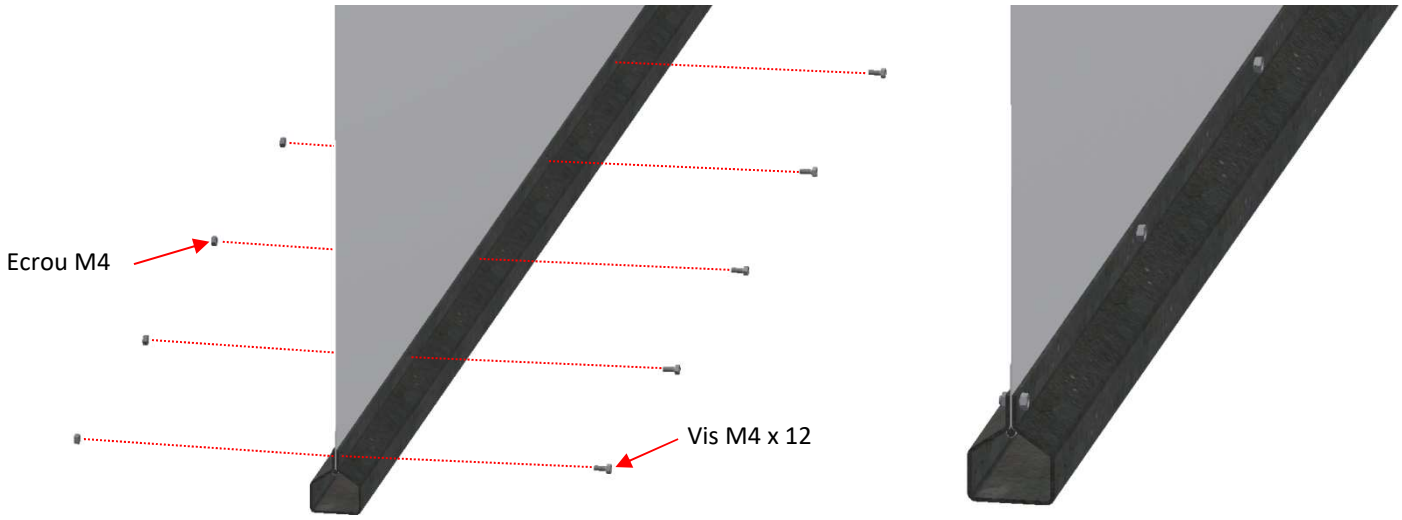

Etape 6 Fixation des tôles de fermeture (Etape valable pour le ''U''de recouvrement partiel)

- Positionner les tôles de fermeture puis les fixer à l'aide de vis Ø3.9 x 13

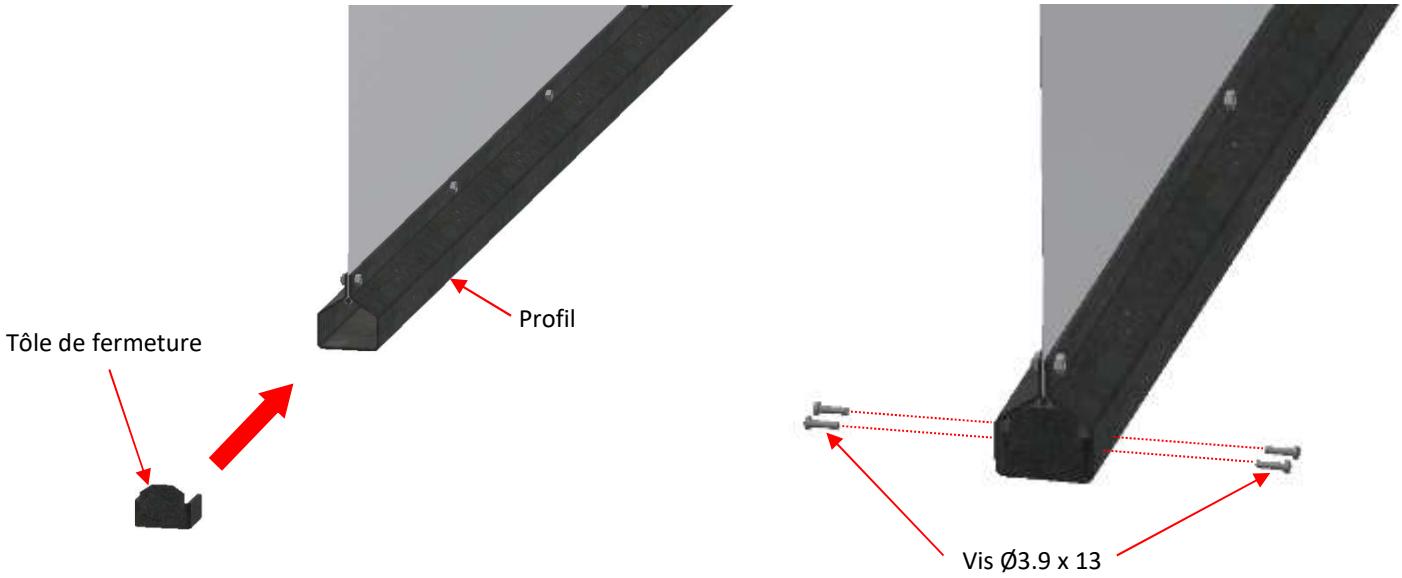

Barre de charge sans arrêt sur obstacle

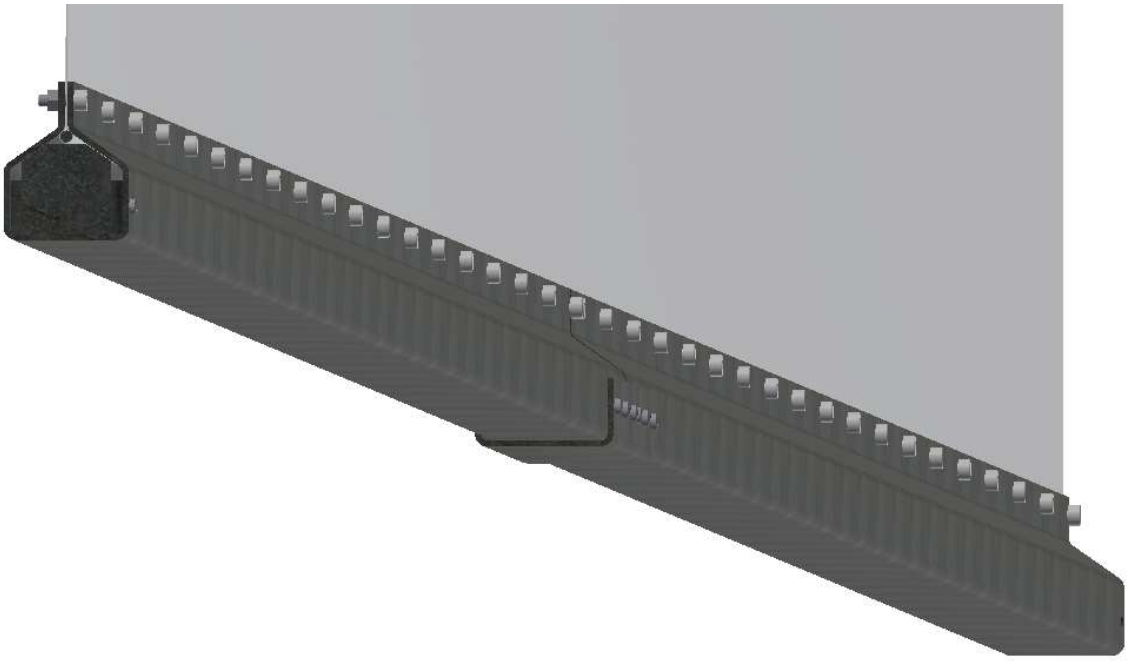

Barre de charge avec arrêt sur obstacle

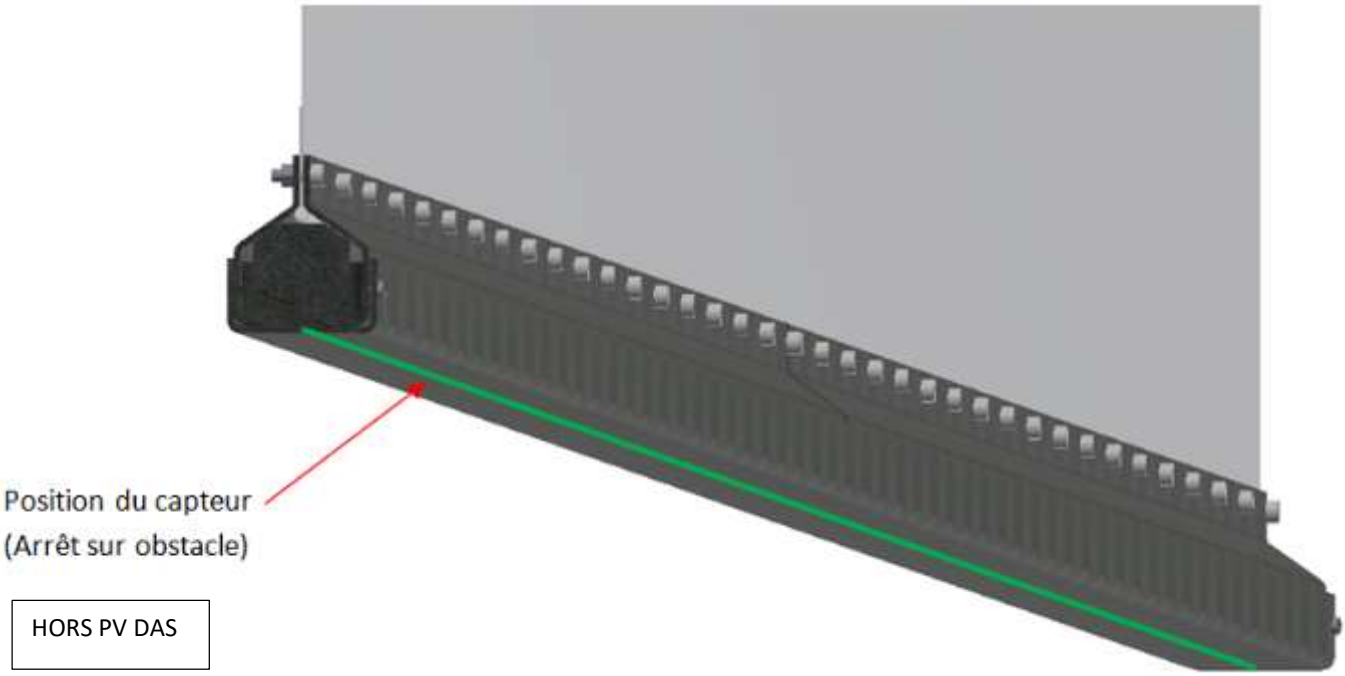

HORS PV DAS

MONTAGE DU SUPPORT ANTI-DEFLEXION :

La présence d'un support anti-déflexion est indispensable si la longueur du tube est ≥ 3500 mm.
Sur les Monocylindre, Superposés et les Juxtaposés.
Ce support anti-déflexion se monte toujours sur la potence centrale du tube.

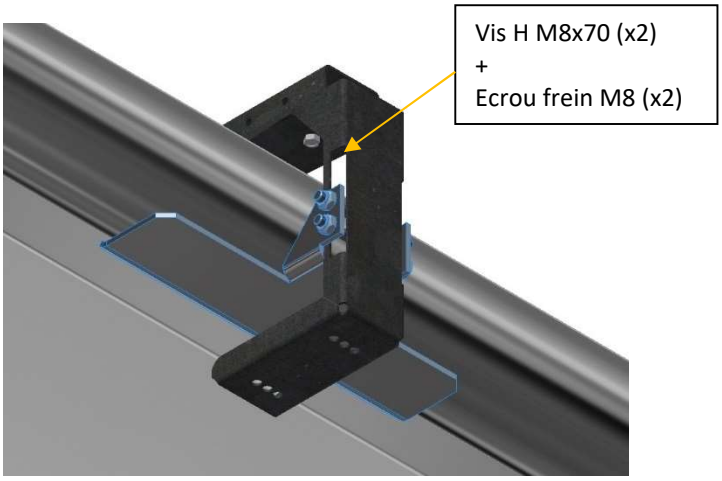

Mesurer, à l'extrémité de l'écran en position d'attente, la hauteur entre la potence et le dessous du tissu enroulé.
Puis positionner le support anti-déflexion sur la potence centrale à la même hauteur.

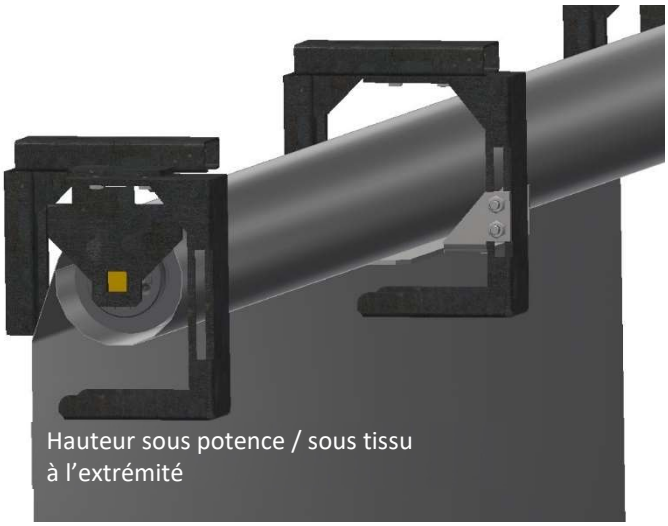

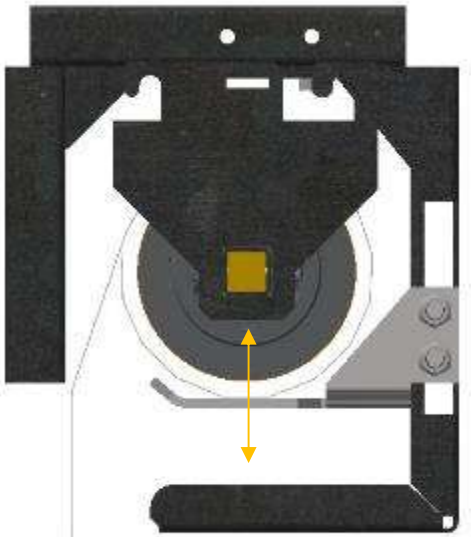

Hauteur support anti-déflexion
= Hauteur sous potence / sous tissu d'extrémité

PARTIE ANGULAIRE (POSE EN ANGLE)

Le système d'angle s'utilise uniquement avec le coffre dit « Superposé » (section 471x251).
Le système se raccorde entre deux Smokescreens mono et/ou multi-cylindres selon la longueur du côté.
Pour la pose des longueurs droites se référencer aux paragraphes précédents correspondants au type de pose.
Pour la pose de la partie angulaire (supports muraux, potences et tôles), reprendre les mêmes étapes que les poses droites.
Ci-dessous les particularités du système d'angle.

Détails des éléments partie angulaire (exemple angle = 90°) :

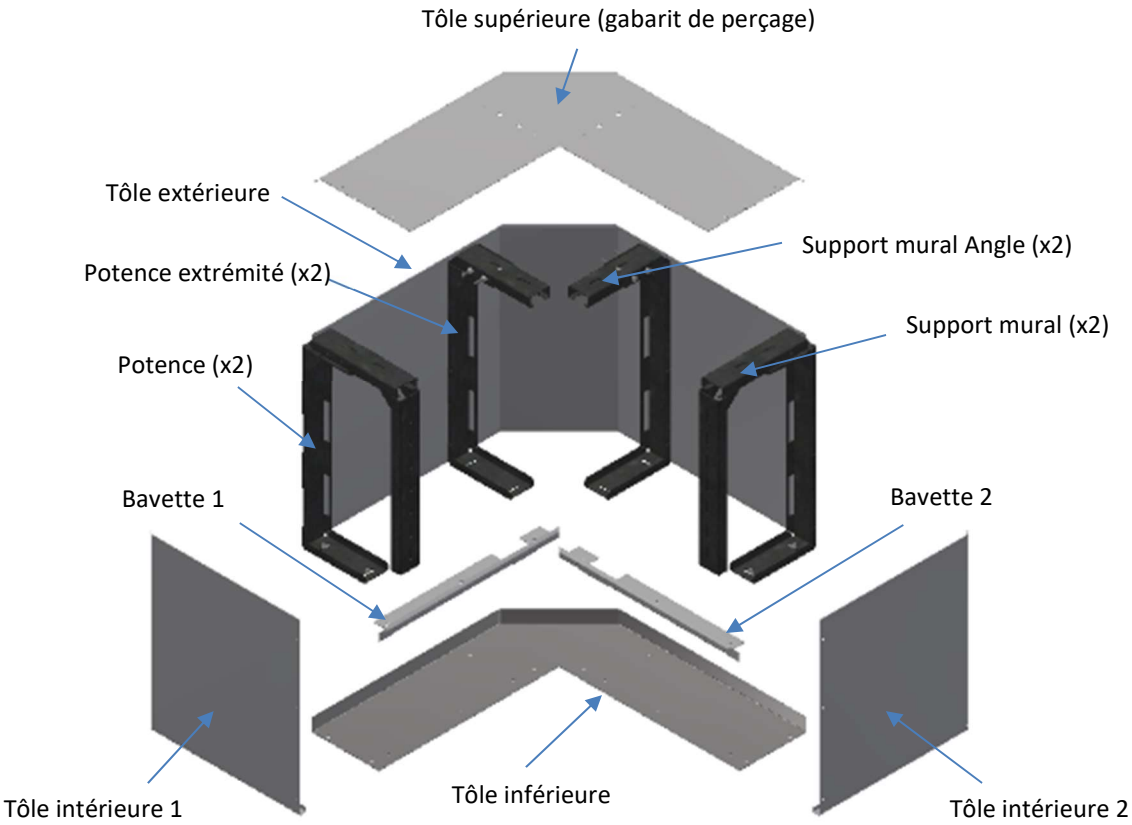

Types de pose pour les angles :

Pose au plafond

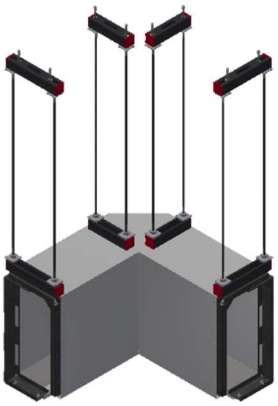

Pose en suspente

Pose au plafond :

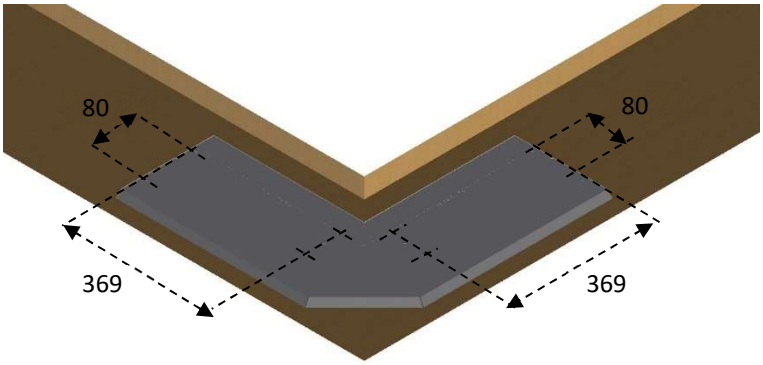

Etape 1 :

- **Procéder au repérage des points de fixation tels qu'indiqués sur le schéma (utiliser la tôle supérieure comme gabarit).**
- **Percer les 8 trous selon schéma afin de recevoir des chevilles métalliques à expansion M8 x 60.**

Etape 2 :

- **Fixer chaque support mural via deux chevilles métalliques M8 x 60 et vérifier leur parallélisme.**

Etape 3 : Positionner le reste des supports muraux de chaque côté suivant les longueurs ci-dessous :

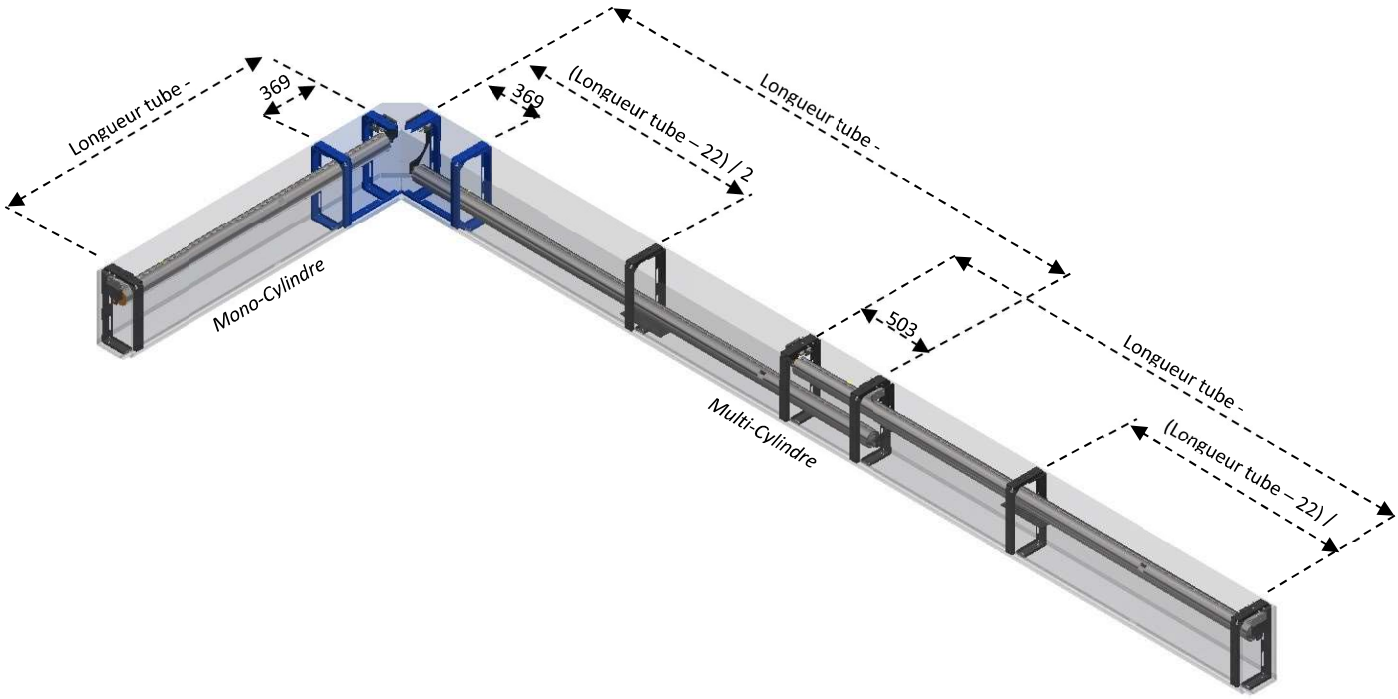

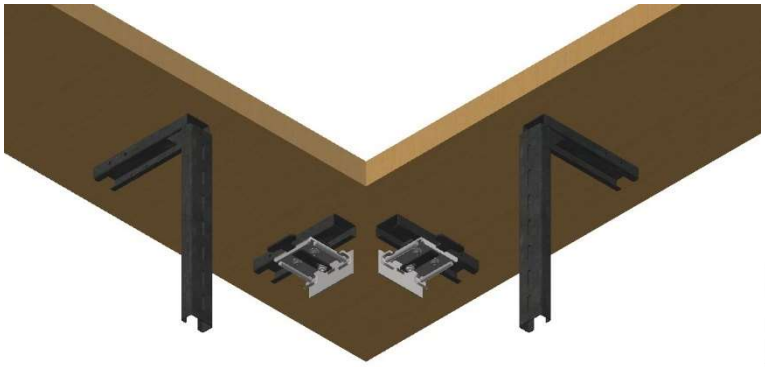

Etape 4 :

- **Positionner les supports rideau sur les supports d'extrémité.**

(2x) Vis M6x16

Etape 5 :

- **Installer l'ensemble tube / tissu préalablement assemblé sur les supports (Dégager le plat de verrouillage pour la mise en place).**

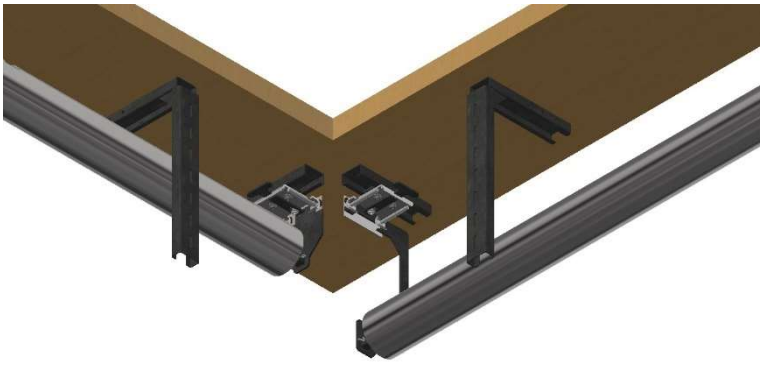

Plat de verrouillage

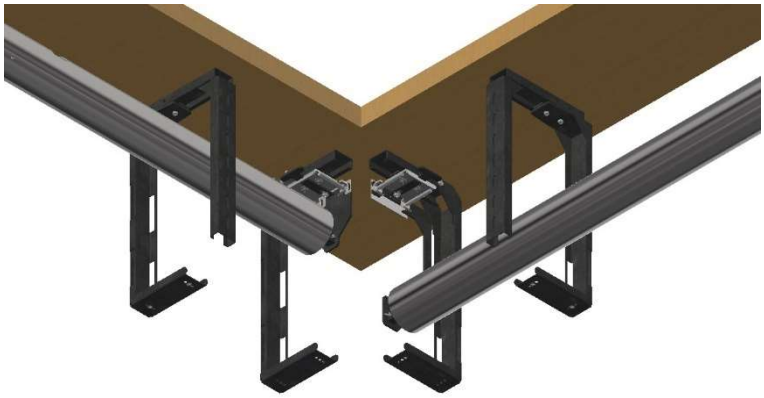

Etape 6 :

- **Fixer les potences d'extrémité sur les supports muraux via vis TH M6x80 (x2).**
- **Fixer les potences centrales sur les supports muraux via la platine de fixation et vis TH M6x20 (x2).**

M6 x 80

Platine de fixation

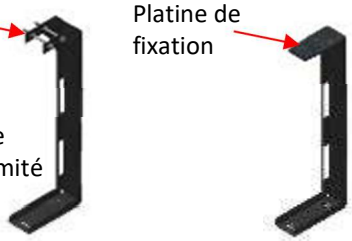

Potence d'extrémité

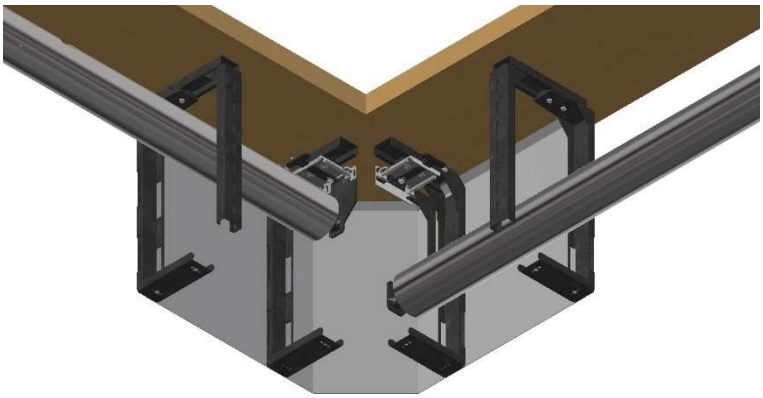

Etape 7 :

- **Fixer la tôle arrière sur les potences via des vis TC Ø4.2x19 (x12).**

Etape 8 :

- **Assembler au préalable les deux bavettes sur la tôle inférieure via des vis TBHC M5x12 (x3 chacune)**
- **Fixer la tôle inférieure assemblée sous les potences via des vis TBHC M5x12 (x8).**

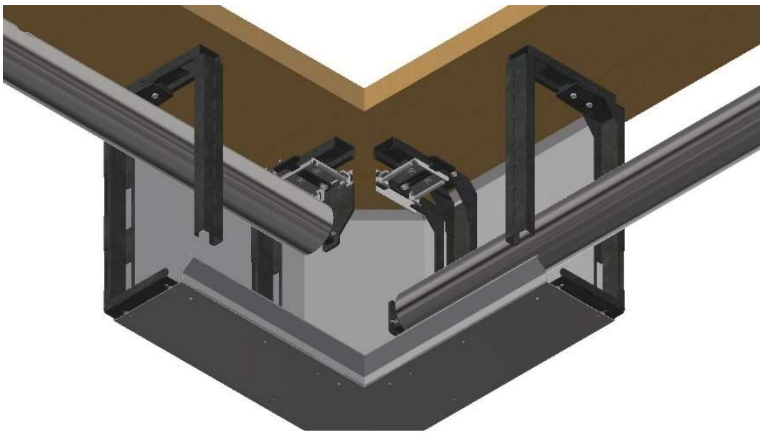

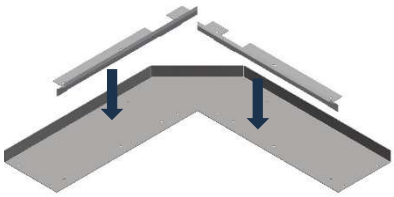

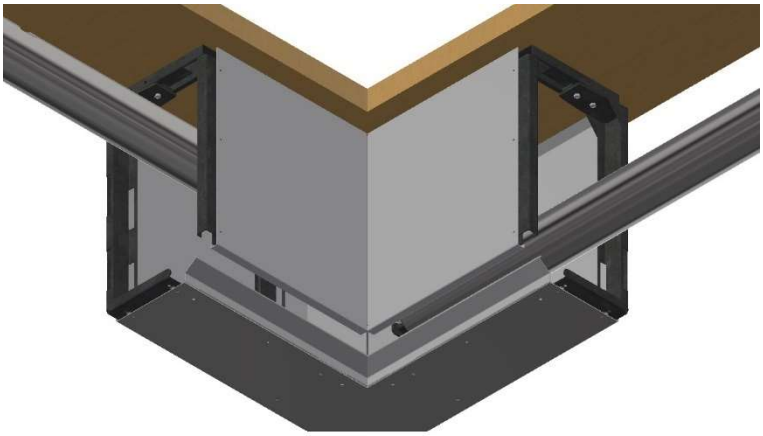

Etape 9 :

- **Assembler au préalable les deux tôles intérieures via des vis TBHC M5x12 (x3).**
- **Fixer les tôles intérieures assemblées sur les supports muraux via des vis TC Ø4.2x19 (x6).**

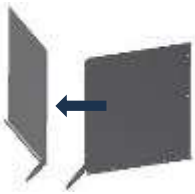

Pose en suspente :

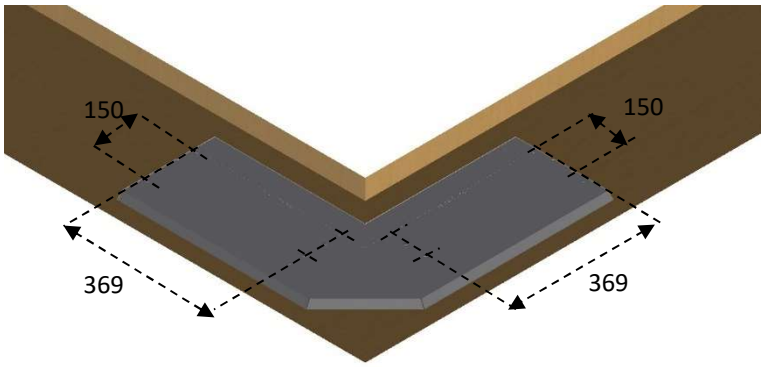

Etape 1 :

- **Procéder au repérage des points de fixation tels qu'indiqués sur le schéma (utiliser la tôle supérieure comme gabarit).**
- **Percer les 8 trous selon schéma afin de recevoir des chevilles métalliques à expansion M8x60.**

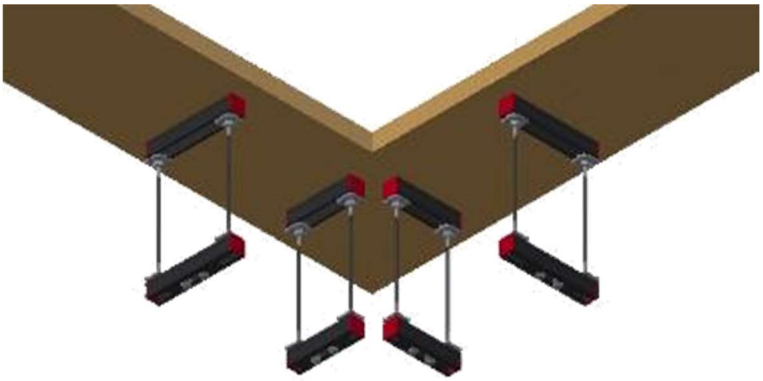

Etape 2 :

- **Fixer chaque suspente via deux chevilles métalliques M8x60 et vérifier leur parallélisme.**

Etape 3 : Positionner le reste des suspentes de chaque côté suivant les longueurs ci-dessous :

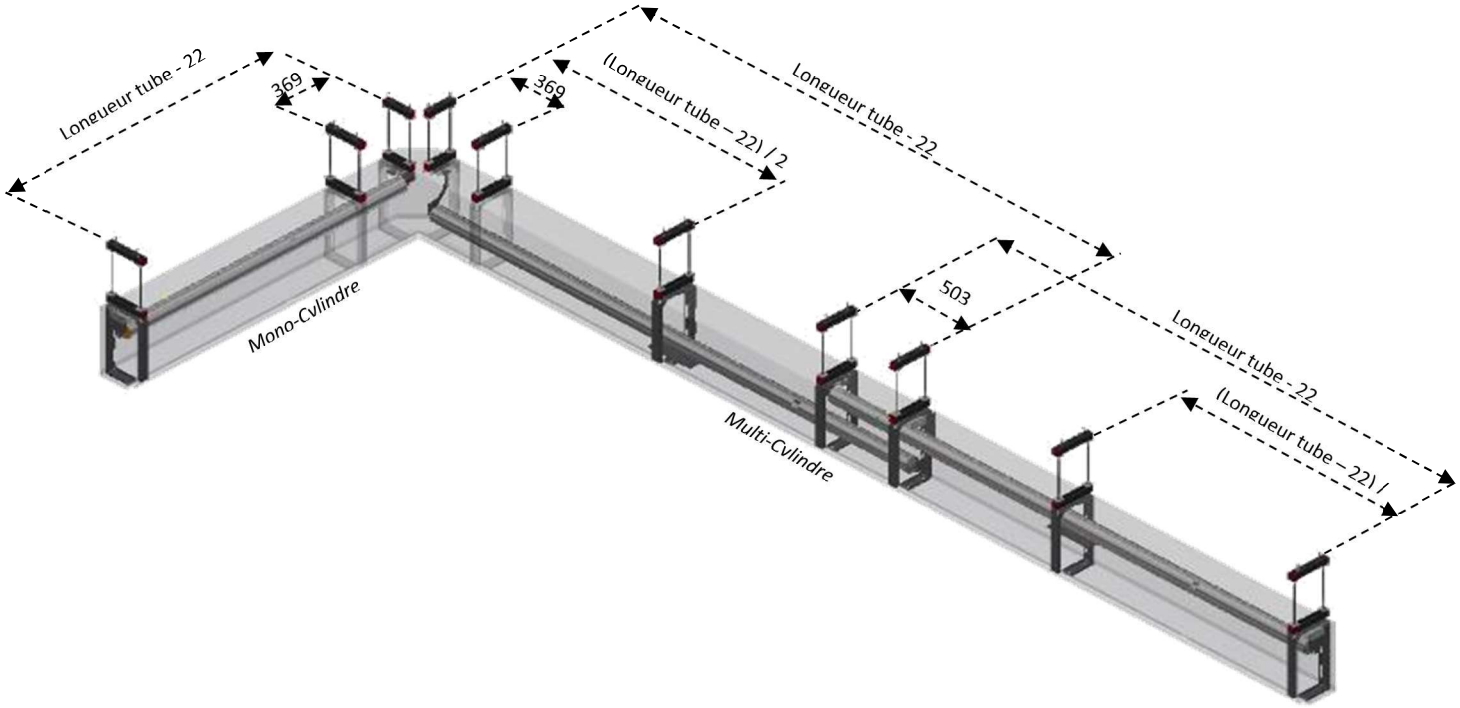

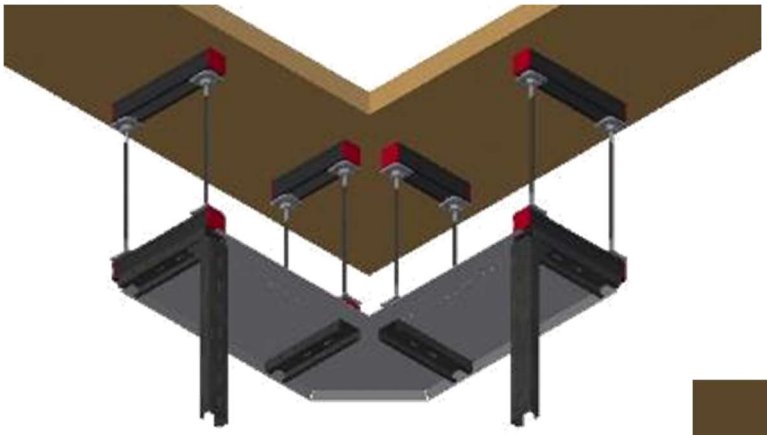

Etape 4 :

- **Positionner la tôle supérieure + les supports muraux via des vis TH M8x60 (x8).**

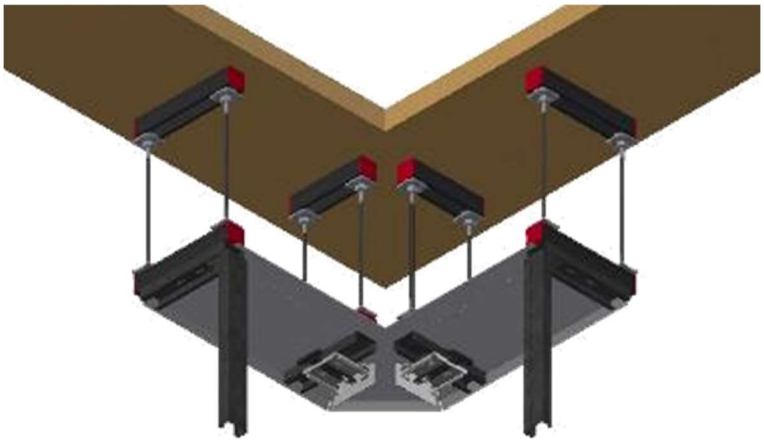

Etape 5 :

- **Positionner les supports rideau sur les supports d'extrémité.**

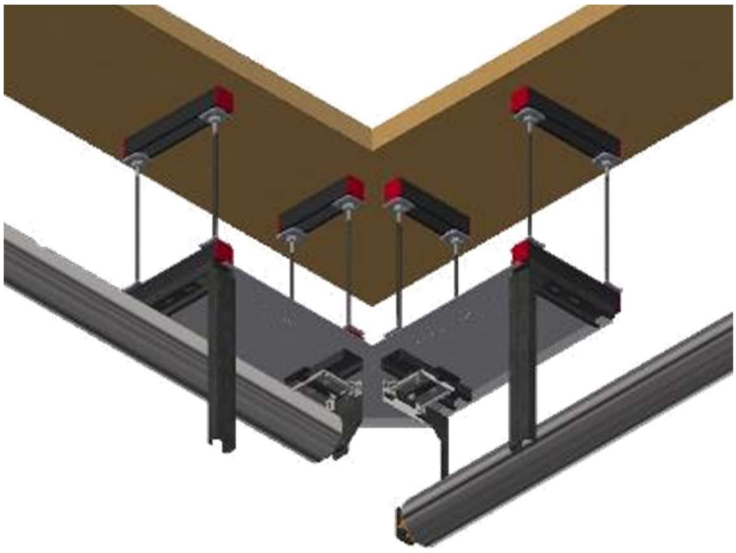

Etape 6 :

- **Installer l'ensemble tube / tissu préalablement assemblé sur les supports (Dégager le plat de verrouillage pour la mise en place).**

Plat de verrouillage

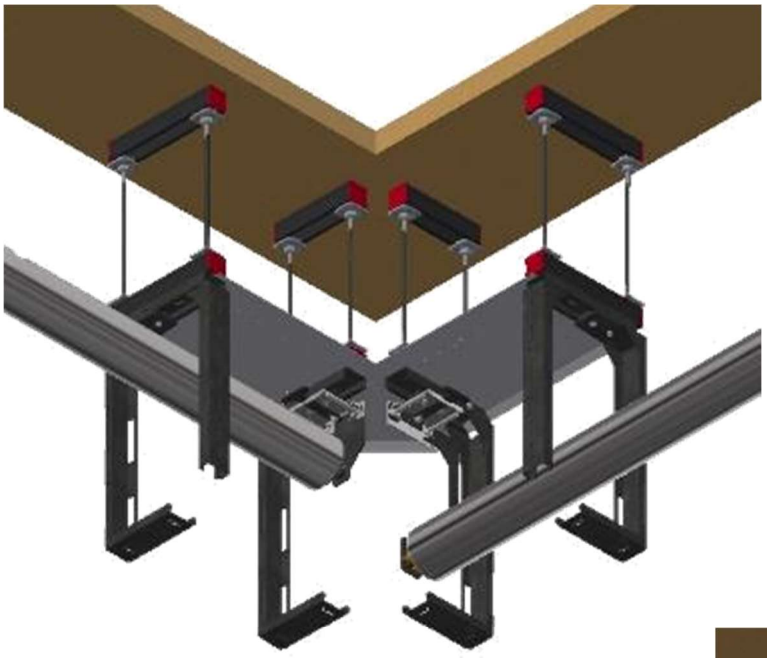

Etape 7 :

- **Fixer les potences d'extrémité sur les supports muraux via vis TH M6x80 (x2).**
- **Fixer les potences centrales sur les supports muraux via la platine de fixation et vis TH M6x20 (x2).**

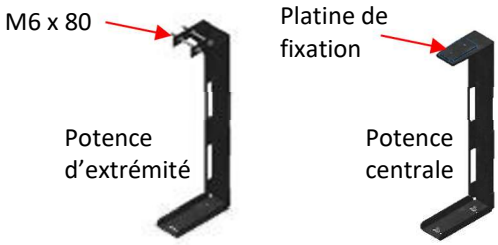

Etape 8 :

- **Fixer la tôle arrière sur les potences via des vis TC Ø4.2x19 (x12).**

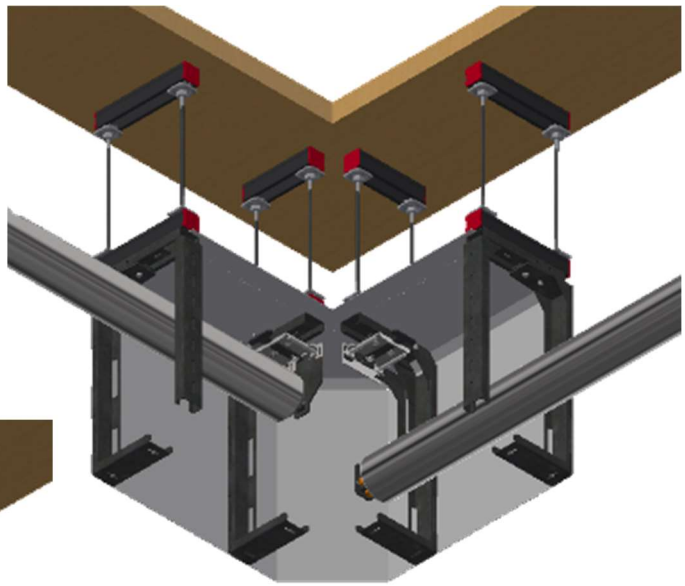

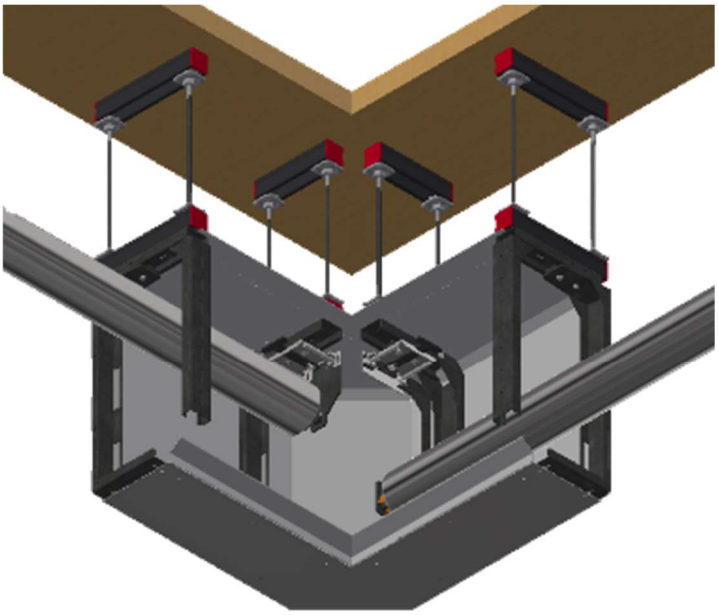

Etape 9 :

- **Assembler au préalable les deux bavettes sur la tôle inférieure via des vis TBHC M5x12 (x3 chacune)**
- **Fixer la tôle inférieure assemblée sous les potences via des vis TBHC M5x12 (x8).**

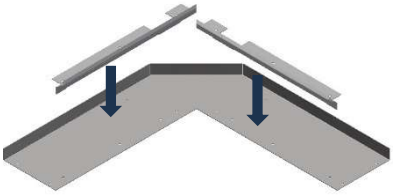

Etape 10 :

- **Assembler au préalable les deux tôles intérieures via des vis TBHC M5x12 (x3).**
- **Fixer les tôles intérieures assemblées sur les supports muraux via des vis TC Ø4.2x19 (x6).**

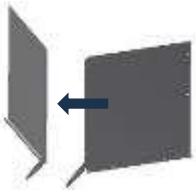

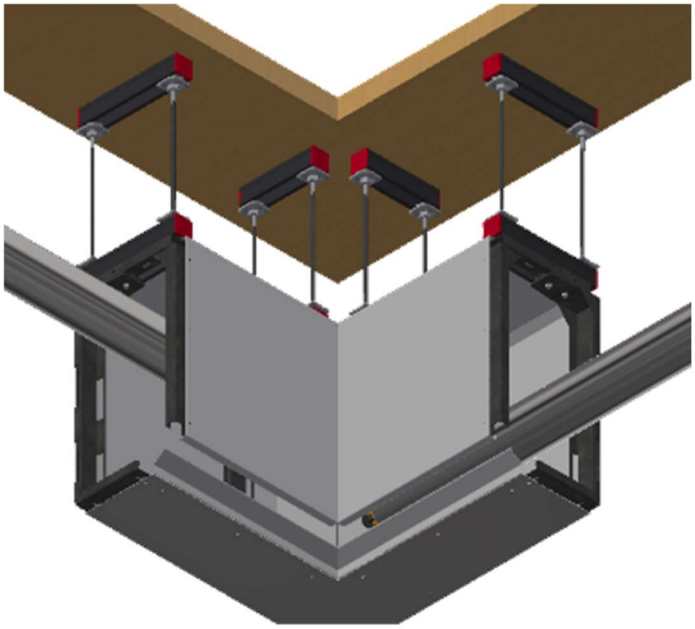

Barre de charge côté angle :

Au niveau de l'angle, les barres de charge sont raccourcies de 35 mm
Pour le montage des barres de charge, se référencer au paragraphe correspondant.
Le jeu entre les deux tissus doit être inférieur ou égal 20mm.

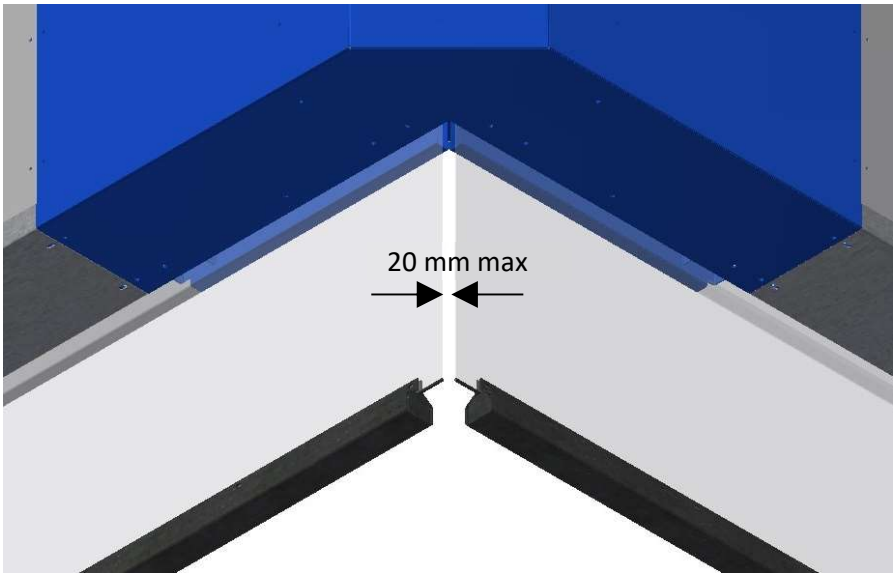

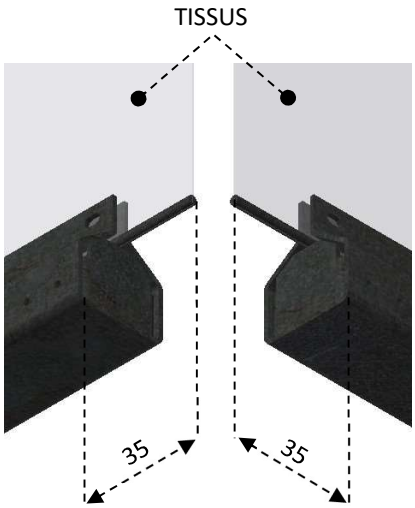

COFFRET DE COMMANDE

1. Présentation

1.1. Aspect :

Modèle présenté
QARMOIRE 24V/A

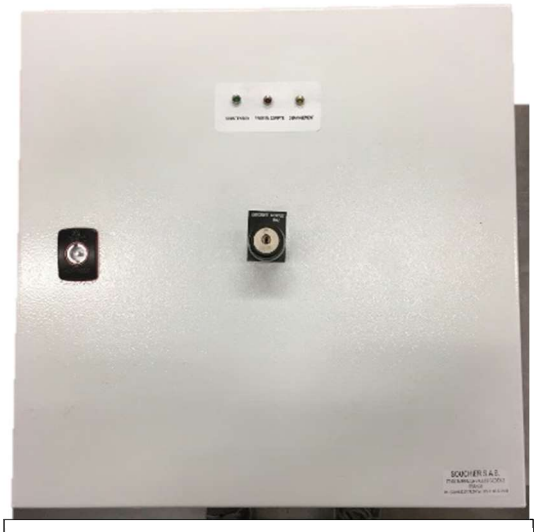

Vue extérieure du dispositif de commande avec bouton de réarmement

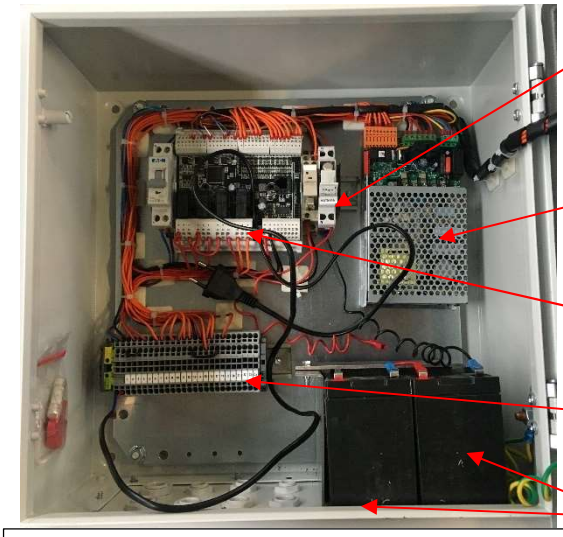

Schéma d'implantation des composants du dispositif de commande

1.2. Description :

- Coffret de commande pour écran de cantonnement, permettant de commander des équipements composés de 1 à 4 moteurs 24Vcc avec frein de maintien en position d'attente, d'un gyrophare et d'un buzzer. C'est un coffret entrant dans la protection incendie d'un bâtiment.
- Pour un fonctionnement sécuritaire, la descente du rideau s'effectue par gravité dès la réception d'un signal d'alarme provenant d'un Centrale Mise en Sécurité Incendie (C.M.S.I) ou d'un organe de déclenchement manuel.
- Une commande locale à clé sur la face avant permets de donner un ordre de descente ou d'une montée manuelle de l'écran ainsi que le réarmement après une alarme incendie.
- Conforme à la NFS 61937-1, NFS 61937-12.
- Autonomie : 2 heures ou 48 heures selon le modèle choisi. Coffret anti-décharge profonde. Protection contre les inversions de polarité des batteries.
- Un coffret de contrôle intégré permet une identification rapide des défauts survenus sur l'installation et une mémoire interne permet d'obtenir l'historique des derniers événements apparus.
- Communicant avec une supervision ou une GTB/GTC via le protocole Modbus RTU RS485.
- Coffret métallique de couleur Grise. Sorties de câble par presse étoupe en partie inférieure du coffret.
- En option, pour l'aide à l'exploitation, possibilité de connecter un écran tactile déporté, couleur 320 x 240 px, taille de l'écran : 3,5".
- Dimensions du coffret 2h : 380*300*180 mm
- Dimensions du coffret 48h : 500*500*210 mm

1.3. Synoptiques :

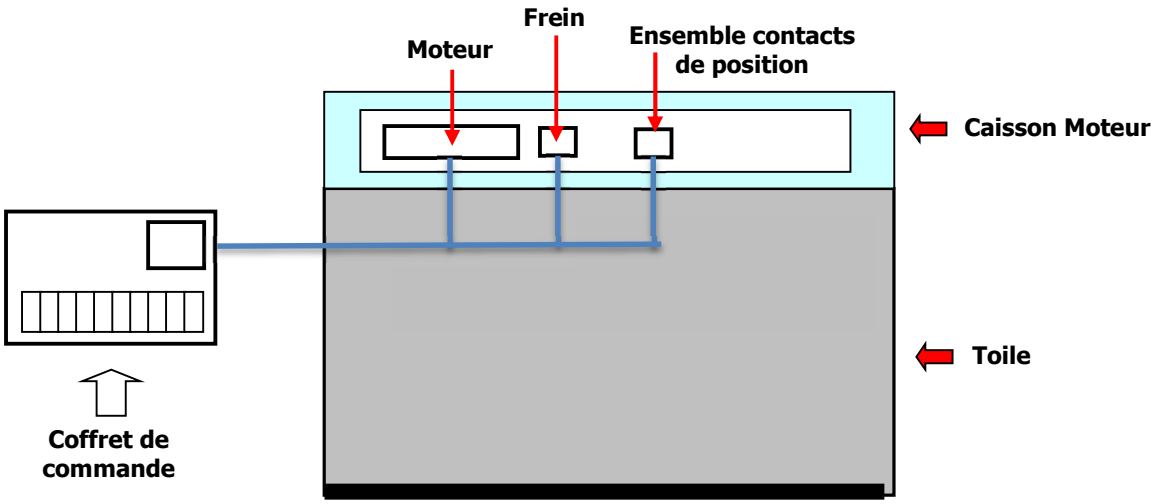

Rappel des exigences de la NF S 61937-12 :

- Organe de déclenchement manuel situé à une hauteur maximale de 1,30 m
- Les liaisons entre les composants du DAS et le coffret de connexion principal doivent être protégés mécaniquement sous conduit rigide continu ayant un degré de protection IK 07 au sens de la norme NF EN 62262

Rappel pour la détermination de la section des câbles de liaison coffret de commande/moteur :

$$S = \frac{NxIxL}{80}$$

Avec :

- S : section de câble (mm²).
- N : nombre de moteur.
- I : intensité de chaque moteur.
- L : longueur totale de la ligne (m)

Note : la section min du câble doit être de 1,5 mm²

2. Mise en œuvre :

2.1. Raccordements :

L'ensemble de ces éléments se raccorde directement sur le bornier de raccordement (situé en partie supérieure du dispositif de commande) et sur les bornes de l'automate :

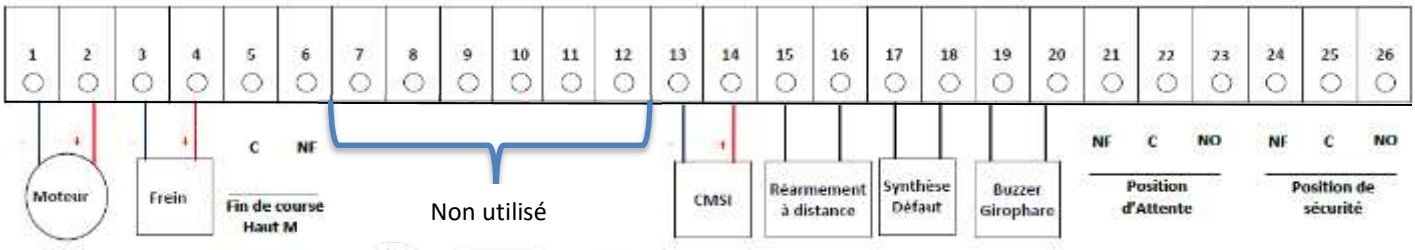

CARACTERISTIQUES DES ENTREES/SORTIES

Bornier de raccordement			
Borne	**Type**	**Désignation**	**Caractéristique**
1	**SORTIE**	Commun – Moteur montée de la toile N°1	Gnd
2	**SORTIE**	Commande moteur N°1	24Vcc / 6A
3	**SORTIE**	Commun – Commande Frein N°1	Gnd
4	**SORTIE**	Commande Frein N°1	24Vcc / 1A
5	**ENTREE**	Commun – Contact arrêt moteur N°1	Commun
6	**ENTREE**	Contact arrêt moteur – Normal Fermé N°1	Contact sec (Ouvert = Position de la toile atteinte)
7	**ENTREE**	Commun – Moteur montée de la toile N°2	Gnd
8	**ENTREE**	Commande moteur N°2	24Vcc / 6A
9	**SORTIE**	Commun – Commande Frein N°2	Gnd
10	**ENTREE**	Commande Frein N°2	24Vcc / 1A
11	**ENTREE**	Commun – Contact arrêt moteur N°2	Commun
12	**ENTREE**	Contact arrêt moteur – Normal Fermé N°2	Contact sec (Ouvert = Position de la toile atteinte)
13	**ENTREE**	Détection incendie – CMSI – Borne -	Gnd – Détection Incendie
14	**ENTREE**	Détection incendie – CMSI – Borne +	Tension 24 à 48Vcc/ Emission ou Rupture
15	**ENTREE**	Commun Réarmement à distance	Gnd
16	**ENTREE**	Réarmement à distance	Contact sec (Fermé = Demande de réarmement)
17	**SORTIE**	Commun Synthèse défaut	Gnd
18	**SORTIE**	Synthèse défaut	Contact sec
19	**REPORT**	Commun – Commande Buzzer / Gyrophare	Gnd
20	**REPORT**	Commande Buzzer / Gyrophare	24 Vcc
21	**REPORT**	Contact de position d'attente – Normal Fermé	Contact sec
22	**REPORT**	Commun – Contact de position d'attente	Commun
23	**REPORT**	Contact de position d'attente – Normal Ouvert	Contact sec
24	**REPORT**	Contact de position de sécurité – Normal Fermé	Contact sec
25	**REPORT**	Commun – Contact de position de sécurité	Commun
26	**REPORT**	Contact de position de sécurité – Normal Ouvert	Contact sec

- Commande du moteur N°1 de la toile : Vérifiez le sens d'enroulement de la toile. Si la toile ne s'enroule pas dans le bon sens, descendre la toile jusqu'à la position de sécurité et inverser les fils des bornes 1 et 2.
- Commande du moteur N°2 de la toile : Vérifiez le sens d'enroulement de la toile. Si la toile ne s'enroule pas dans le bon sens, descendre la toile jusqu'à la position de sécurité et inverser les fils des bornes 7 et 8.

AUTOMATE

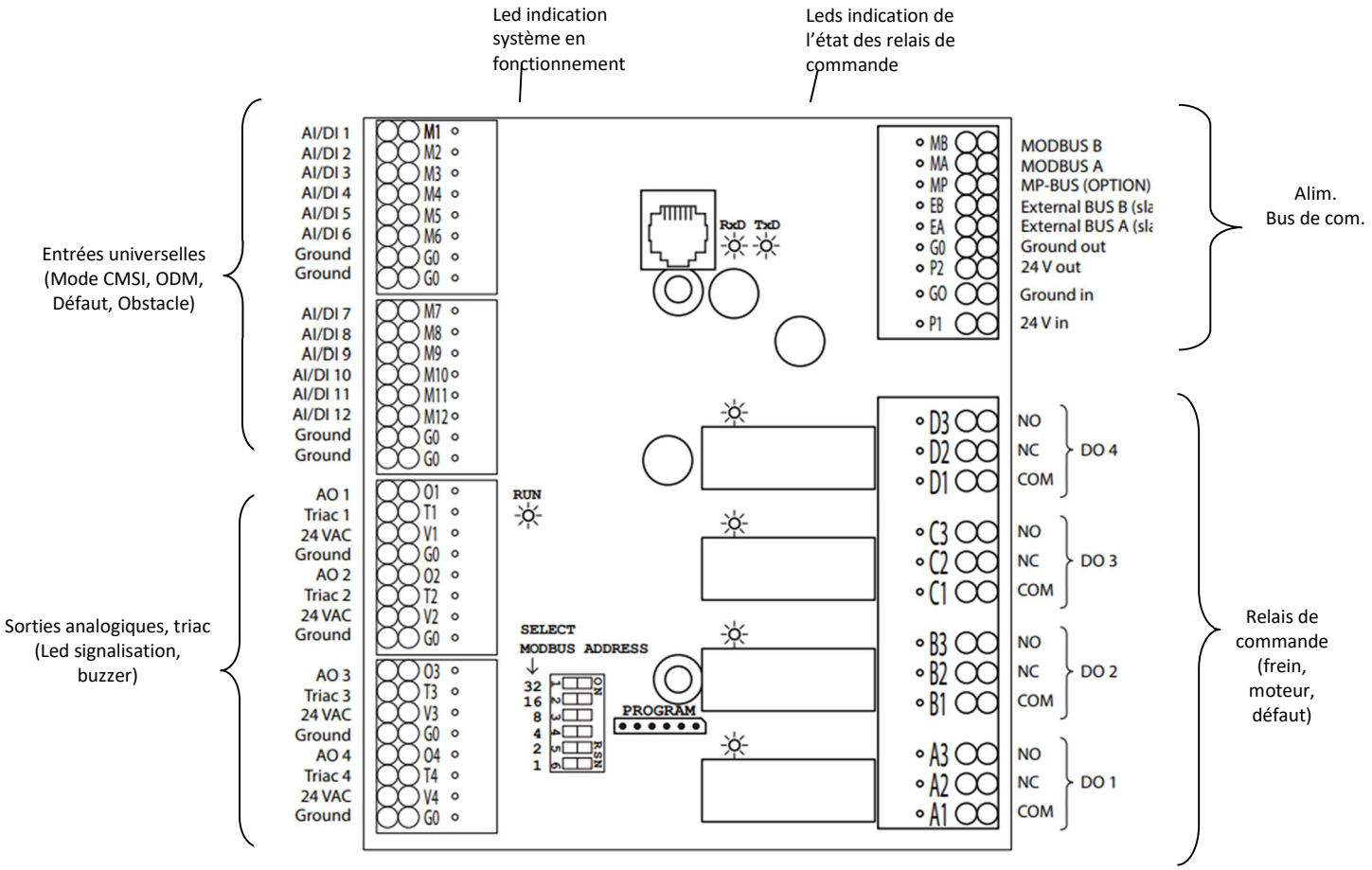

La Led Run doit clignoter en permanence. Elle indique que le système est en fonctionnement.

Pour communiquer avec un système Modbus Master, l'adresse esclave doit être réglée avec le sélecteur dip-switch.
Les autres paramètres de communication (vitesse, bits de stop, parité) sont détectés automatiquement.
Chaque dip-switch représente une valeur binaire :

- Dip-switch 1 = 32
- Dip-switch 2 = 16
- Dip-switch 3 = 8
- Dip-switch 4 = 4
- Dip-switch 5 = 2
- Dip-switch 6 = 1

Les borniers de l'automate sont débrochables.

ENTREES / SORTIES

Désignations	Entrées/Sorties	Type	Bornes	Détails
Détection CMSI	Entrée digitale	Contact sec	M1 / G0	Selon le mode de fonctionnement du CMSI. Pour le CMSI en mode Emission, contact fermé = Détection Incendie Pour le CMSI en mode Rupture, contact ouvert = Détection Incendie
Détection ODM	Entrée digitale	Contact sec	M2 / G0	Ouvert = Détection Incendie
Fin de course Haut Moteur N°1 Fin de course Haut Moteur N°2	Entrée digitale Entrée digitale	Contact sec Contact sec	M3 / G0 M4 / G0	Contact ouvert=Fin de course atteint Contact ouvert=Fin de course atteint
Demande descente manuel de la toile Réarmement/Demande montée toile	Entrée digitale Entrée digitale	Contact sec Contact sec	M5 / G0 M6 / G0	Contact fermé= Demande de descente Contact fermé= Demande RAZ/Montée
Détection obstacle à la descente	Entrée digitale	Contact sec	M7 / G0	Contact ouvert = Obstacle détecté
Mode de fonctionnement du CMSI	Entrée digitale	Contact sec	M8 / G0	Contact ouvert=CMSI en mode émission Contact fermé= CMSI en mode rupture
Défaut E.A.E. S Défaut Batterie Présence tension secteur	Entrée digitale Entrée digitale Entrée digitale	Contact sec Contact sec Contact sec	M9 / G0 M10 / G0 M11 / G0	Contact ouvert=Présence défaut E.A.E.S Contact ouvert=Présence défaut batterie Contact ouvert=Absence tension secteur
Entrée non utilisée	Entrée digitale	Contact sec	M12 / G0	
Moteur montée toile N°1 Frein moteur N°1 Moteur montée toile N°2 Frein moteur N°2	Sortie digitale Sortie digitale Sortie digitale Sortie digitale	24Vdc 24Vdc 24Vdc 24Vdc	A3 B3 C3 D3	
Led façade Veille Led façade Alarme Led façade Dérangement	Sortie analogique Sortie analogique Sortie analogique	0-10V 0-10V 0-10V	AO1 / G0 AO2 / G0 AO3 / G0	Raccordé d'usine Raccordé d'usine Raccordé d'usine
Commande buzzer	Sortie analogique	0-10V	AO4 / G0	Raccordé d'usine
Ecran tactile GTB/ Modbus Master	Bus de com. Bus de com.	Modbus RS485 Modbus RS485	EA / EB MA / MB	-
Alimentation automate Alimentation Ecran tactile	Alimentation Alimentation	24 Vac 24 Vac	G0 / P1 G0 / P2	Raccordé d'usine

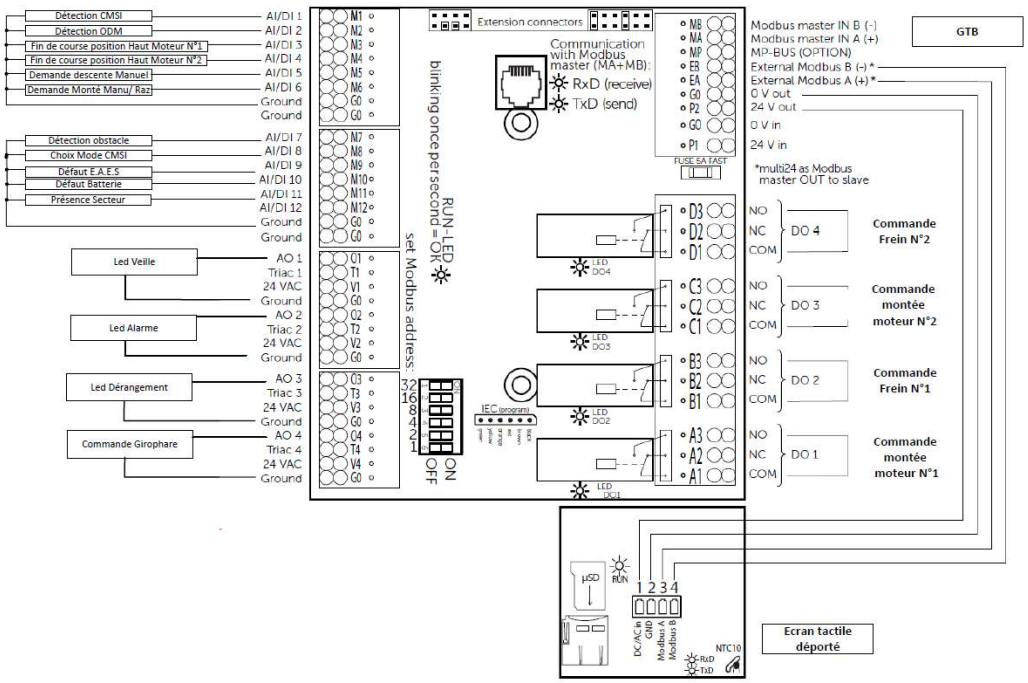

2.2. Organes de détection manuel (ODM) :

- En cas d'absence d'organe de détection manuel, relier la borne M2 de l'automate à son commun G0.

2.3. Mode CMSI :

- Par défaut, le CMSI est configuré en mode Emission. Pour passer en mode Rupture, relier la borne M8 à son commun G0. L'armoire est livrée avec un relais 48V pour la détection incendie. Pour une détection en 24V remplacer le relais 48V par le relais 24V présent dans le sachet d'accessoire.

2.4. Raccordement avec une boite de raccordement intermédiaire :

RACCOREMENT DU PREMIER MOTEUR :

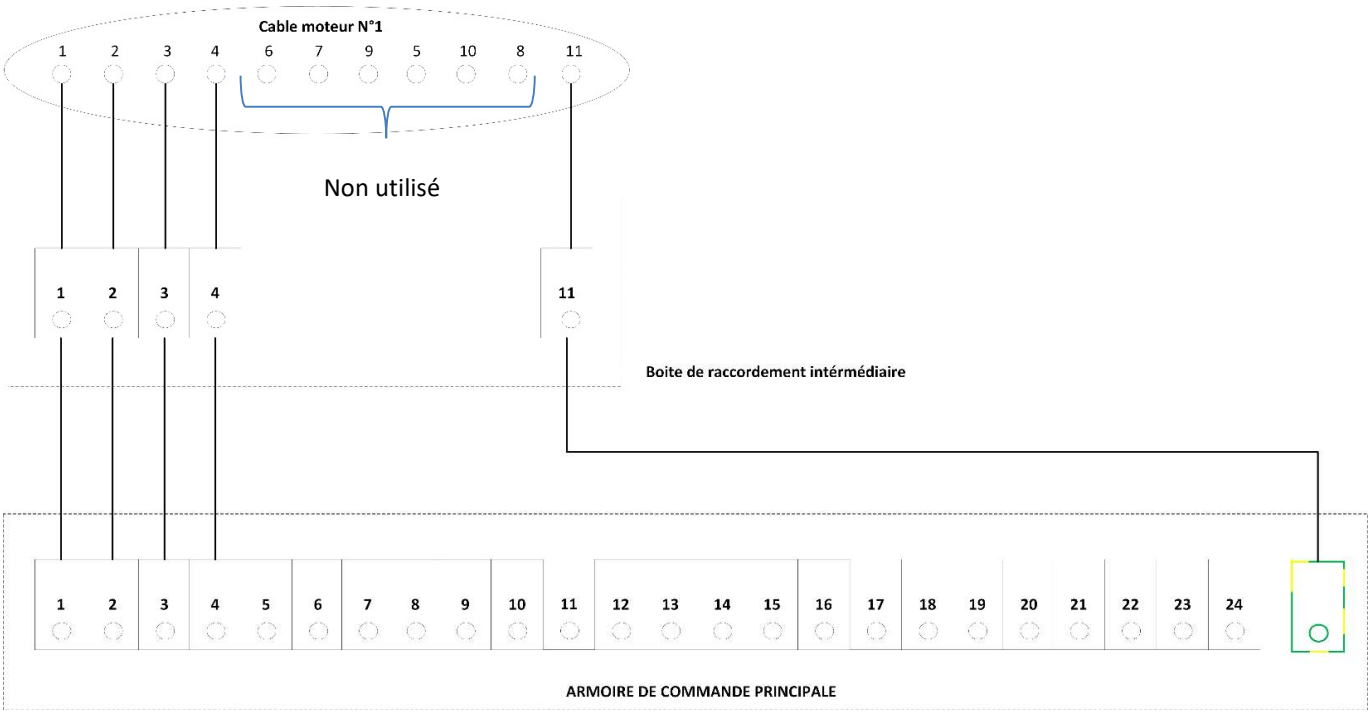

RACCORDEMENT POUR LES MOTEURS SUIVANTS EN CAS DE CONFIGURATION MULTICYLINDRES :

Cable moteur N°2 N°3 et N°4

1 2 3 4 5 6 7 8 9 10 11

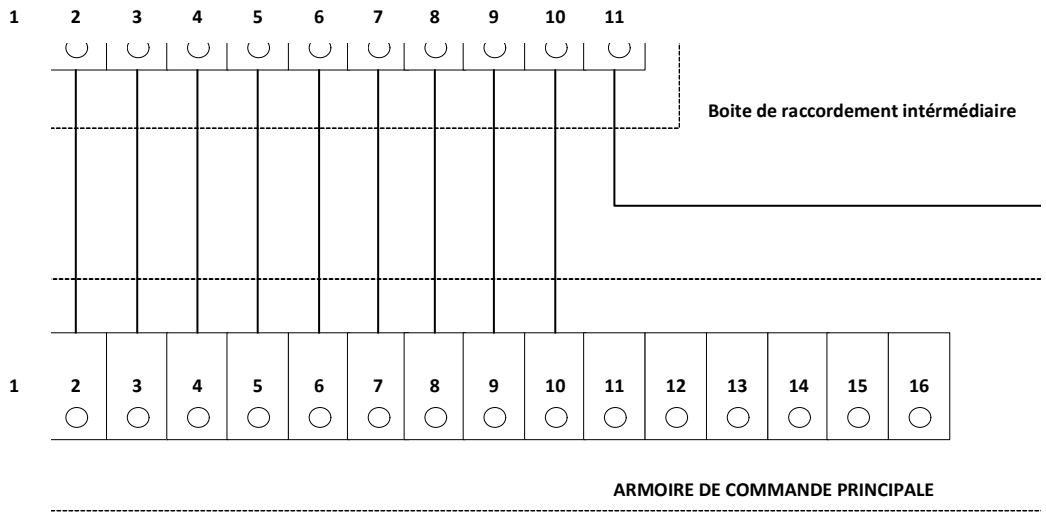

2.5. Fonctionnement de l'E.A.E.S :

Vérifier le voyant de bon fonctionnement sur la carte mère :

- Led verte : tout est ok
- Led orange : défaut secteur
- Led rouge : défaut batterie ou chargeur ou absence utilisation

2.6. Installations :

Fixer le coffret verticalement dans un emplacement avec ventilation naturelle suivant le plan de fixation ci-dessus :

- Raccorder les moteurs suivant les indication ci-dessus
- Veiller à dimensionner correctement le section des câbles de commande
- Raccorder les entrées de télécommandes,
- Mettre sous tension en activant le sectionneur secteur.
- Raccorder les batteries en derniers
- Procéder aux essais en similuation incendie puis en liaison avec les raccordements extérieurs.
- Les leds en façade clignotent jusqu'à l'initialisation complète du coffret.

2.7. Ecran déportée pour surveillance et exploitation à distance :

L'écran tactile déportée est une option. Son installation n'est pas obligatoire pour le fonctionnement de l'écran de cantonnement.

2.7.1. Caractéristiques techniques :

- Alimentation : 24 Vcc/Vac
- Température de fonctionnement : 0…50°C
- Résolution de l'écran : 320 x 240 px
- Taille de l'écran : 3,5"
- Classe de protection : IP20
- Sonde de température intégrée
- Communication Modbus

2.7.2. Raccordements :

L'alimentation 24Vdc de l'écran peut être branchée directement dans le coffret électrique de l'écran de cantonnement.
La distance maximale entre l'écran tactile déporté et le coffret électrique de l'écran de cantonnement est de 700 mètres.

2.7.3. Dimensions :

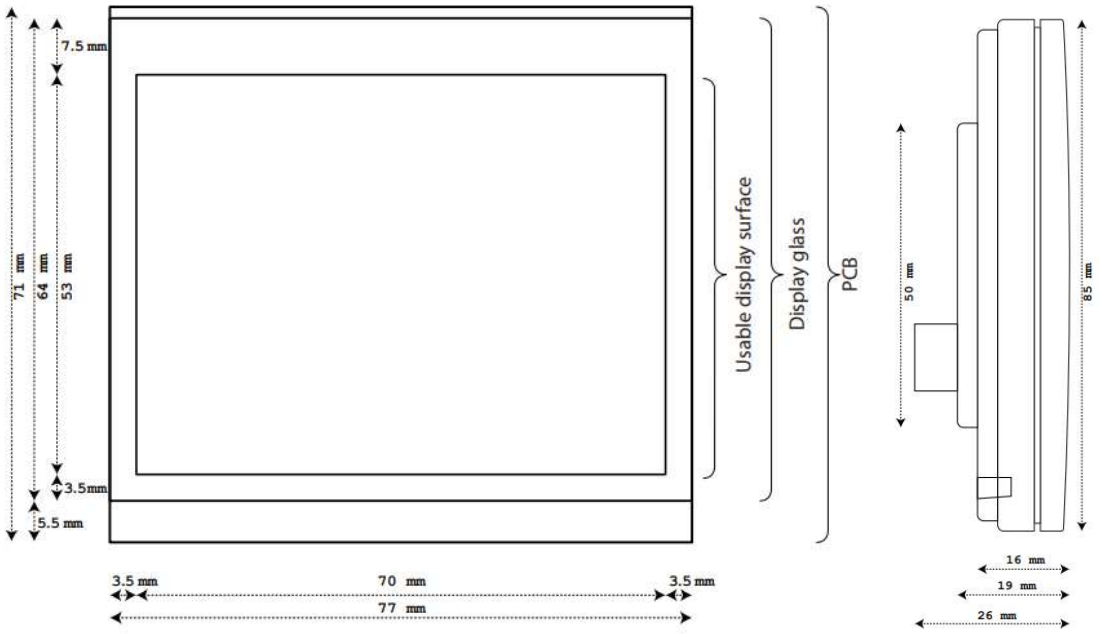

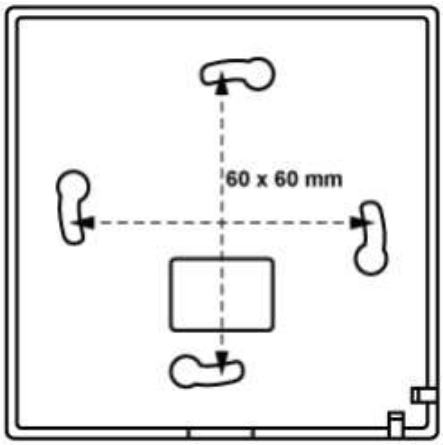

2.7.4. Détails de l'interface :

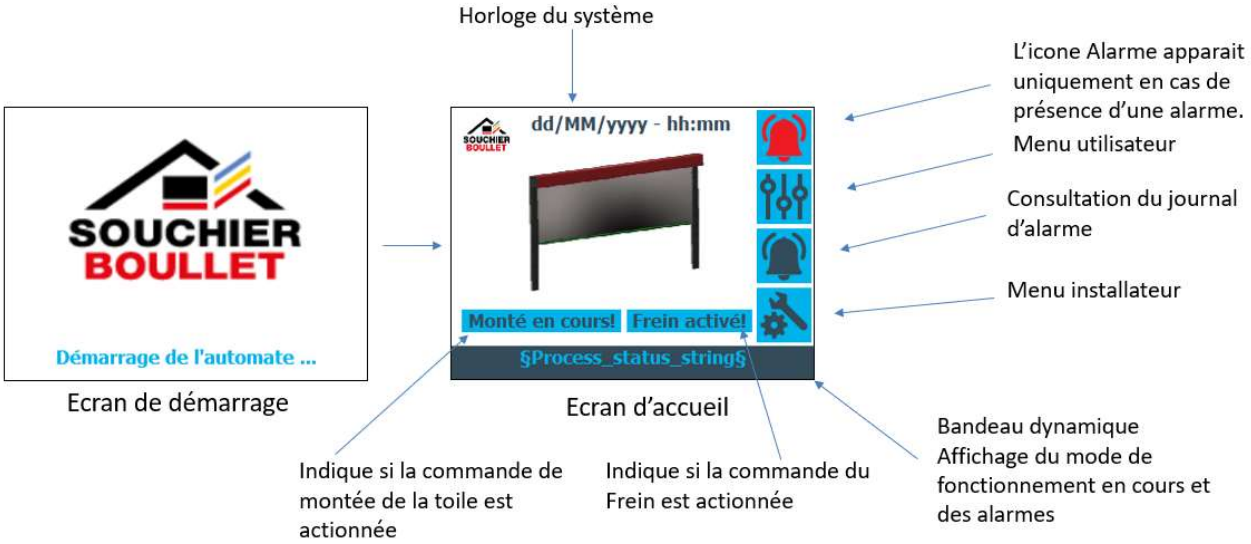

Le rideau est en position d'attente.

Une détection incendie apparait. Le frein est relâché. La toile commence à descendre.

La toile atteint la position de sécurité.

La détection incendie disparait. En attente du réarmement pour la remontée de la toile

En cas de détection d'obstacle, le frein est activé.

En cas de présence d'un défaut, l'icone alarme apparait.

Si les fins de course haut et bas sont détectés simultanément, il y a une incohérence qui est indiquée en tant que défaut.

Consultez l'état des entrées

Consultez l'état des sorties

Réarmement à distance

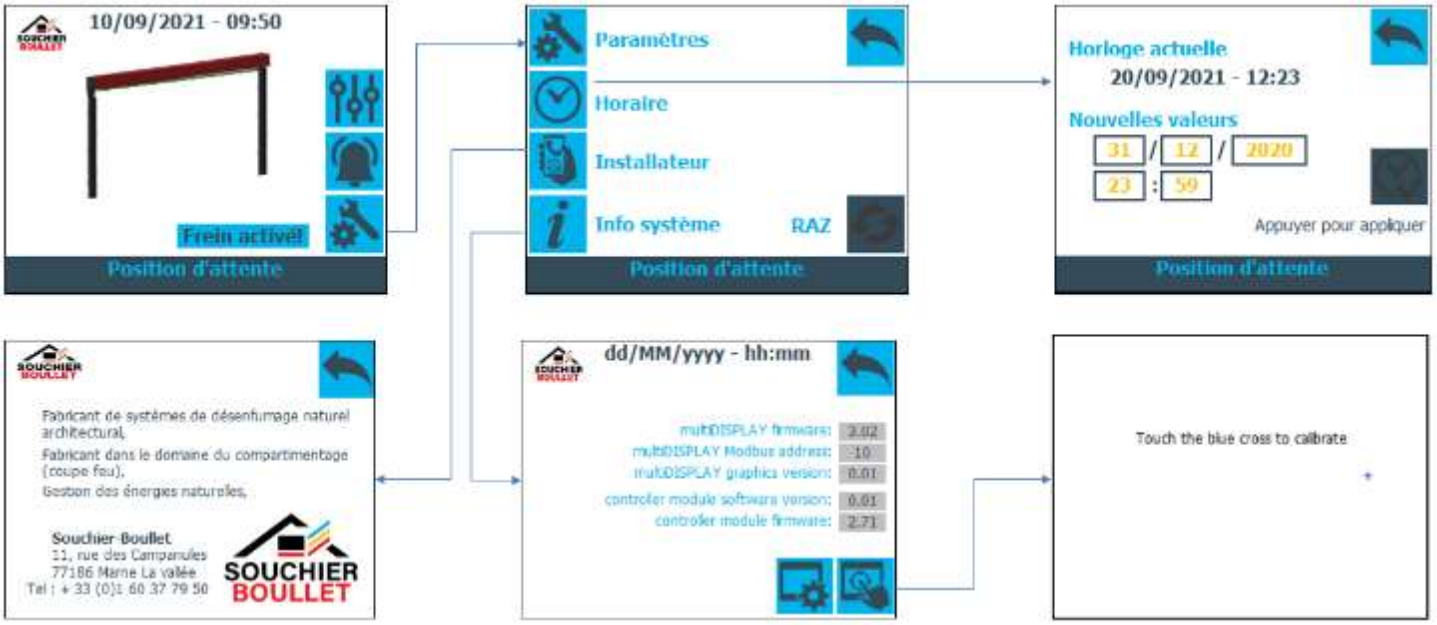

3. Mise en service

3.1. Initialisation des coffrets :

NOTA : Cette opération est nécessaire à chaque arrêt total du coffret (Coupure secteur et batteries)

- Enclencher le disjoncteur de l'alimentation secteur
- Enclencher le disjoncteur des batteries

4. Entretien / Maintenance

- Les 2 batteries doivent être remplacées tous les 4 ans : 12V / 18AH / au plomb de type étanche.
- La maintenance est annuelle.
- La maintenance doit être réalisée conformément à la NF S 61-933
- Les vérifications des caractéristiques fonctionnelles sont les suivantes :

a. Vérifier les voyants du coffret de commande
b. Vérifier les tensions du coffret de commande

- Tension secteur : 230VAC +10% / -15%
- Alimentation : De 24 à 27 VDC
- Sortie Alarme : 24 Vcc +/6 10%

c. Vérifier les tensions aux bornes des moteurs

- Alimentation : De 24 à 27 VDC

d. Vérifier la sauvegarde sur batteries

- Déconnecter l'alimentation du système
- Faire une commande de descente depuis le coffret PSU
- Reconnecter l'alimentation
- Remonter les rideaux

e. Vérifier la descente des rideaux par gravité

- Déconnecter l'alimentation du système
- Déconnecter les batteries
- Vérifier que les rideaux sont bien descendus
- Reconnecter l'alimentation
- Reconnecter les batteries
- Remonter les rideaux

f. Vérifier la vitesse de descente des rideaux

FICHE DE CONTROLE

A retourner au siège si POSE SOUCHIER-BOULLET afin de valider la fin des travaux
Pour DOSSIER DE RECOLLEMENT si POSE CLIENT

N° DE COMMANDE : **AR ……** CHANTIER : ……
N°AFFAIRE : **T……** ……
CONDUCTEUR RESPONSABLE DU SUIVI : ……
MATERIEL CONCERNE : RIDEAU RESISTANT AU FEU TYPE SMOKESCREEN

CONTROLES EFFECTUES LE : …….	CONFORMITE	
	OUI	NON
• **CONTROLE DU PASSAGE LIBRE**		
• **CONTROLE DES SUPPORTS**		
• **CONTROLE DES APLOMBS**		
• **CONTROLE DES JEUX DE FONCTIONNEMENT**		
• **CONTROLE DU GLISSEMENT DE LA TOILE DANS LES COULISSES**		
• **CONTROLE DE L'ETAT DE LA TOILE ET DES COUTURES**		
• **ETAT DE L'ENSEMBLE (CAPOTAGE ET FINITION)**		
CARACTERISTIQUES DU DAS (NF S 61.937-1 et -12). :		
• **CONTROLE DES CABLAGES ET DES CONNEXIONS**		
• **CONTROLE DU FONCTIONNEMENT DE L'ENSEMBLE**		
• **CONTROLE DU BON FONCTIONNEMENT DE L'ARMOIRE**		
• **CONTROLE DE FONCTIONNEMENT DES CONTACTS DE POSITIONS – si présents**		
• **CONTROLE DU REARMEMENT DE L'ARMOIRE**		

Monsieur……. présent lors des essais de bon fonctionnement confirme que la pose est faite en bonne et due forme, et que le rideau textile est en état de fonctionnement.

Date, cachet et signature du client	Signature du poseur

Ce matériel doit être entretenu et vérifié annuellement.
Si vous le souhaitez SOUCHIER-BOULLET peut vous proposer un contrat de vérification.

Réserves :
……
……
……